SONY

4-452-077-**01**(1)

Статив со далечински управувач

Упатство за употреба

MULTI

VCT-VPR1

©2013 Sony Corporation

A

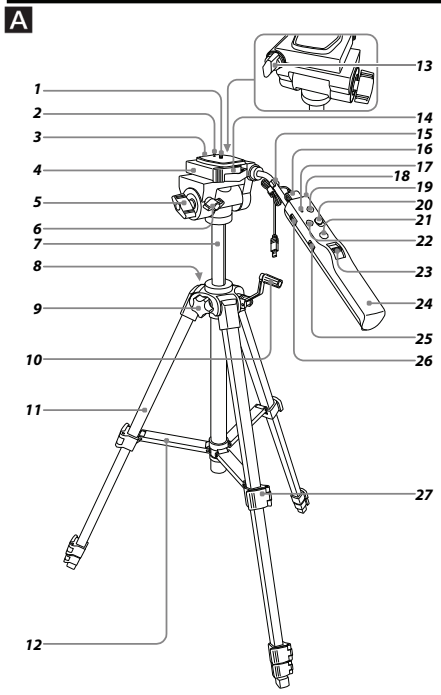

B

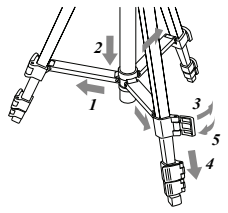

C

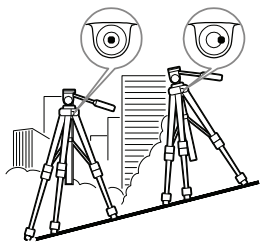

D

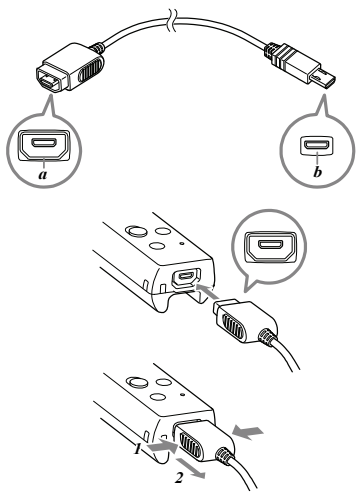

E

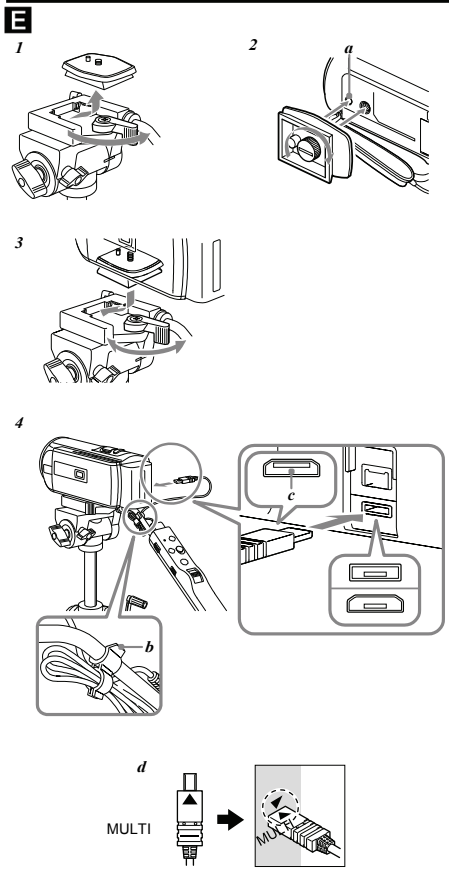

F

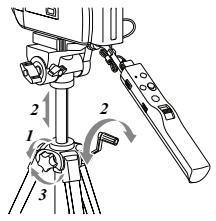

G

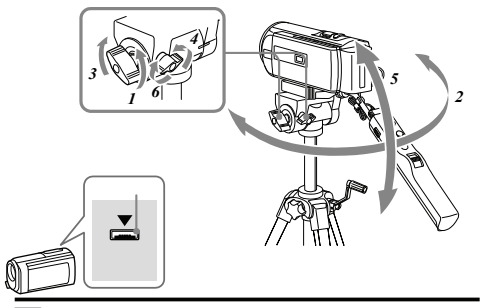

H

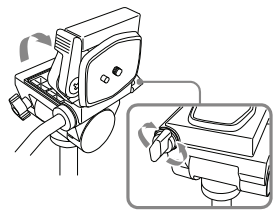

I

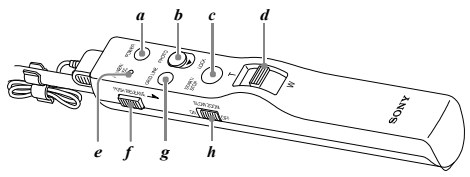

A

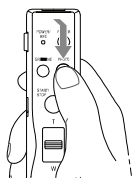

B

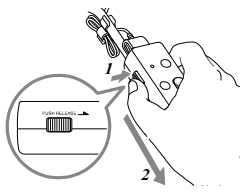

C

Македонски

Пред да почнете со употреба прво внимателно прочитајте го ова упатство и зачувајте го.

ПРЕДУПРЕДУВАЊЕ

За намалување ризик од пожар или електричен шок,
1) уредот на го изложувајте на дожд или влага.
2) не ставајте врз него предмети полни со вода, како на пр. вазни.

Овој производ е тестиран и е во согласност со ограничувањата на EMC регулативата за користење на продолжни кабли пократки од 3 метри.

За потрошувачите во САД

ВНИМАНИЕ
Ве предупредуваме дека било какви промени или модификации не се одобрени во ова упатство и може да го изгубите право на користење на производот.

Забелешка:
Оваа опрема е тестирана и е во согласност со ограничувањата за Class B дигитални уреди согласно со Член 15 од FCC правилата. Овие ограничувања се направени да обезбедат соодветна заштита од штетни пречки од домашната инсталаица. Оваа опрема генерира, користи и може да емитува радио фреквенција и ако не е инсталирана и не се користи во согласност инструкциите може да предизвика штетни пречки во радио комуникацијата. Меѓутоа, не се гарантира дека нема да се случат пречки и со одредена инсталација. Ако оваа опрема предизвика штетни пречки во радио или телевизискиот прием, кој може да се одреди со исклучување и вклучување на опремата, корисникот треба да се обиде да ги отстрани овие пречки со една од следниве мерки:
– Преместување на антената.
– Зголемување на растојанието меѓу опремата и ресиверот.
– Поврзете го уредот во различен штекер од ресиверот.
– Обратете се кај продавачот или искусен радио/ТВ техничар за помош.

Испорачаниот интерфејс кабел мора да се користи со уредот со цел да се усогласи со ограничувањата за дигитални уреди според Анекс B од Член 15 од FCC правилата.

За потрошувачите во Европа

Исфлање на стара електрична и електронска опрема (применливо во ЕУ и други земји со посебен систем на собирање)

Овој симбол на производот или на неговото пакување укажува дека тој не треба да се третира како обичен домашен отпад. Тој треба да се однесе во посебен собирен центар за рециклирање на електрична и електронска опрема. Со правилно исфрлање на овој производ, Вие ќе помогнете во спречувањето на потенцијалните негативни последици за опкружувањето и човековото здравје, што може да се предизвикаат со неправилно исфрлање на овој производ. Рециклирањето на материјалите ќе допринесе за зачувување на природните ресурси. За подетални информации околу рециклирањето на овој производ, Обратете се во локалната компанија за рециклирање, отпад или продавницата каде што сте го купиле производот.

Забелешка за потрошувачи во земји кои ги применуваат ЕУ директивите
Производителот на овој производ е Sony Corporation, 1-7-1 Konan Minato-ku Tokyo, 108-0075 Јапонија. Овластен претставник за EMC и безбедност на производот е Sony Deutschland GmbH, Hedelfinger Strasse 61, 70327 Stuttgart, Германија. За сервис или гаранција обратете се на наведените адреси обезбедени во сервисната книшка или гарантниот лист.

Мерки на претпазливост

Прикачување и откачување на камерата
Кога ќе ја прикачите камерата на статив или ќе ја откачите, цврсто држете ја и фиксирајте ја искосената рачка за заклучување. Не прикачувајте додатоци на камерата по монтирањето на главата на статив. Во спротивно главата на статив може да се искриви и да ја оштети камерата.

Чистење
- Кога статив не е чист, избришете со мека ткаенина малку натопена со детергент. Потоа избришете го со сува ткаенина.
- По користење на статив на плажа или места изложени на морски ветар, избришете со чиста сува ткаенина.

Карактеристики

VCT-VPR1 е статив обезбеден со далечински функции за камера.
- Може да го користите вграденот далечински во рачката да управувате со камерата која е опремена со Sony Multi Terminal. Овој статив може да не е компатибилен со сите камери со Multi Terminal. Посетете ја веб страната на Sony за компатибилни модели.
- Функциите на далечинскиот управувач ги вклучува основните функции за снимање (POWER ON/OFF, снимање видео/фотографии и зумирање и исто така SLOW ZOOM ON/OFF и мрежа за приказ на ON/OFF.

A Идентификација на делови

1 Завртка за монтирање камера
2 Игла
3 Додаток за монтирање
4 Глава на статив
5 Остра рачка за заклучување
6 Коса рачка за заклучување
7 Дигалка
8 Степен
9 Рачка за заклучување на дигалката
11 Прилагодување висина на дигалка
11 Ногарка
12 Зацврстувач
13 Рачка за заклучување глава на статив
14 Рачка за заклучување на монтираната камера
15 Стегач за кабел
16 Кабел за поврзување за Multi Terminal
17 POWER/REC индикатор
18 Отвор за ремен
19 POWER копче
21 PHOTO копче
21 START/STOP копче
22 GRID LINE копче
23 Рачка за зумирање
24 Игла за ракување
25 SLOW ZOOM прекинувач
26 PUSH RELEASE копче
27 Прилагодување должина на ногарка

B Дотерување статив

1 Издолжување на ногарки.
2 Допрете да остане долу.
3 Ослободување на рачката за прилагодување на ногарката.
4 Прилагодување должина на ногарките.
5 Дотерување на рачката за прилагодување на ногарките.

C Прилагодување ниво

Прилагодување должина на ногарките така што нивото на воздушниот балон остане во црвениот круг.

D Прикачување кабел за поврзување

Поврзете кабел за поврзување за Multi Terminal во далечинското.

Внимание
- Насочете го приклучокот "a" како што е прикажан и ставете го во далечинскиот.
- Држете го приклучокот при откачување на кабелот. Со влечење за кабелот може да го оштетите конекторот.
- Стативот и кабелот за поврзување за Multi Terminal се вклучени при самото купување.

E Монтирање камера

Ставете ги батеријата, мемориската картичка и т.н. во камерата пред да ја монтирате на статив.

1 Додека го влечете додатокот за рачката за монтирање на камерата кон десно, лизгајте го наадвор додатокот за монтирање од главата на стативот.
2 Прикачете го додатокот за монтирање на камерата. Зацврстете ги завртките на камерата. Кога ќе прикачите видео камера, израмнете ја иглата со поставениот отвор **(a)**.

Внимание
Кога на статив не прикачувате видео камера, поставете ја да не ја допира иглата за видео камери.

3 Додека го влечете додатокот за рачката за монтирање на камерата кон десно, прикачете го додатокот за монтирање на главата од стативот. Потоа, притиснете го додатокот за рачката за монтирање кон лево да се заклучи.
4 Поврзете мулти приклучок **(c)** во Multi Terminal на камерата. Ако кабелот е предолг, спојте го кабелот со стега за кабел **(b)**.

Внимание
- Мулти приклучокот мора да биде поставен правилно. Внимавајте да не го поврзете наопаку или може да ги оштетите стативот или камерата.
- Има два типа на мулти терминали за камера.
- Кога поврзувате Кабел за поврзување на Multi Terminal во мулти терминалот на камерата (во облик како во **(d)**), израмнете ја ознаката ▲ на приклучокот со ознаката ▼ на мулти терминалот. Насилно вметнување на приклучокот во погрешен правед може да предизвика дефект.

F Прилагодување висина на дигалката

1 Олабавување рачка на дигалка.
2 Прилагодување висина со вртење на рачката за прилагодување.
3 Зацврстување на рачката.

G Вртење и навалување

Пред вртење и навалување проверете дали рачката за дигалката цврсто е заклучена. Ако не е зацврстена камерата ќе се тресе.

Вртење
Можете да вртите до 360° кога снимате слики.
1 Олабавете ја рачката за вртење.
2 Прилагодете ја позицијата на камерата со вртење лево/десно.
3 Зацврстете ја рачката за вртење.

Внимание
Ако ненадејно ја завртите камерата, завртките за монтирање може да се олабават. Одвреме-навреме проверете ги завртките да не се олабавени.

Навалување
Камерата може да ја навалувате горе/доле кога снимате слики.
4 Олабавете ја рачката за навалување.
5 Прилагодете ја позицијата на камерата со движење на иглата горе/долу.
6 Зацврстете ја рачката за навалување.

H Менување агол на главата на стативот

Можете да ја смените главата на статив од хоризонталната во вертикална позиција на снимање.

Олабавете ја рачката за главата за статив, наместете ја кон десно и потоа ацврстете ја рачката.

Внимание
Може да се случи да не може да ја фиксирате главата на статив во саканата позиција или стативот да стане нестабилен, во зависност од центарот на гравитација на камерата.

I Користење на далечинското

Видете во упатството за употреба на камерата за понатамошни информации.

Вклучување напојување
1 Вклучете го напојувањето на камерата и дотерајте го во режим на мирување. POWER/REC индикаторот **(e)** на далечинското светнува зелено.
2 Камерата дотерајте ја во режим на снимање филм или слика.

Внимание
Ако камерата извесно време ја оставите во режим на мирување, камерата автоматски се исклучува. Да се вратите во режим на мирување вклучете ја камерата со допирање на POWER копчето **(a)** на далечинскиот.

Снимање слики во движење
Допрете на START/STOP копчето **(c)**. POWER/REC индикаторот светнува црвено и снимањето почнува. Да престанете со снимање повторно допрете на START/ STOP копчето. POWER/REC индикаторот светнува зелено. Камерата е дотерана во режим на мирување.

Снимање фотографии
Допрете до пола на PHOTO копчето **(b)** да фокусирате и потоа копчето допрете го до крај.

Функција за заклучување (A)
При кратко или непрекинато снимање копчето PHOTO може да го дотерате да е притиснато.
Со PHOTO копчето притиснато до крај, лигајте во правец на стрелките на часовникот.
- Кога копчето PHOTO е заклучено при кратко снимање, блендата е отворена.
- Кога копчето PHOTO е заклучено за време на непрекинато снимање, бледната се отвара и затвара.

Внимание
- Сите камери не поддржуваат кратко или непрекинато снимање. Видете во упатството за употреба на камерата.
- Не допирајте на PHOTO копчето прејако или далечинското може да се скрши.
- Не го оставајте копчето PHOTO заклучено.

Откачување на далечинскиот (B)
Кога снимате фотографии, може да спречите тресење на камерата со откачување на далечинското од стативот пред да допрете на PHOTO копчето.
За откачување на далечинскиот, повлечете го држејќи го стативот и допрете на PUSH RELEASE копчето **(f)**.

Прикачување на далечинскиот, полега лизгајте го далечинскиот држејчи го стативот се додека PUSH RELEASE копчето **(f)** не кликне.

Зумирање
Навалете ја рачката за зумирање **(d)**.
T страна (телефото): Предметот се прикажува поблиску.
W страна (широк агол): Предметот се прикажува подалеку.
За менување брзина на зумирање зависи од аголот на рачката за зумирање кога ќе го навалите.

Бавно зумирање
Дотерајте го SLOW ZOOM прекинувачот **(h)** во ON.
Без оглед на аголот на навалување на зрачката за зум, зумирањето секогаш се изведува бавно.
За откажување на функцијата за бавно зумирање дотерајте го SLOW ZOOM прекинувачот во OFF.

Внимание
- Брзината на бавното зумирање се разликува во зависност од камерата.
- Кога POWER/REC индикаторот трепка црвено, на камерата се прикажува порака со предупредување. Проверете ја пораката на екранот од камерата.

За приказ на линија со мрежа (C)
Допрете на GRID LINE копчето **(g)**. На екранот од камерата се прикажува хоризонтална/вертикална линија со мрежа. Прилагодете ги ногарките на стативот и аголот на навалување на камерата во согласност со линијата со мрежа. Може да изберете повеќе линии со мрежа во зависност од моделот на камерата.
Може да дотерате линии со мрежа со допирање на GRID LINE копчето.
За детали видете во упатството за употреба на камерата..
За откажување на приказ на линија со мрежа повторно допрете на GRID LINE копчето.

* The photograph is just an example of the screen. The actual screen to be displayed may be different.

По снимањето
Допрете на POWER копчето на далечинскиот за исклучување на камерата.

Виткање на стативот

1 Откачете ја камерата од стативот.
2 Олабавете ја рачката со игла и рачката за навалување и навалете ја рачката со игла. Вратете ја прилагодената висина на дигалката во позиција за одржување.
3 Зацврстете ја рачката со игла и рачката за навалување.
4 Олабавете ја прилагодената должина на ногарката на три ногарки и свиткајте ги.
5 Зацврстете ја рачката за прилагодената должина на ногарката да застанат на место.

Пренесување на стативот
Стативот носете го во кутијата за носење.

Внимание
Стативот никогаш не го носете со прикачена камера на него.

Спецификации

Максимално оптоварување
3 kg (6 lb. 10 oz.)

Агол на вртење
360 степени

Агол на навалување
90 степени надолу, 55 степени нагоре

Протодлжување на ногарки
Секоја ногарка има 4 телескопски оски.

Функции на далечинското
POWER копче, PHOTO копче, START/STOP копче, рачка за зумирање (T/W), GRID LINE копче, PUSH RELEASE копче, SLOW ZOOM прекинувач

Димензии
Максимална висина:
Приближ. 1 465 mm (57 3/4 инчи) (Издолежни ногарки и продолжена дигалка)
Минимална висина:
Приближ. 480 mm (19 инчи)
Должина на кабел за далечинско
Приближ. 800 mm (31 1/2 инчи)
Должина на игла
Приближ. 260 mm (10 1/4 инчи)
Темпо на дигалката
Приближ. 265 mm (10 1/2 инчи)

Опсег на работна температура
0 °C до 40 °C (32 °F до 104 °F)

Маса
Приближ. 1.3 kg (2 lb. 14 oz.)

Испорачани додатоци
Кутија за носење (1)
Кабел за поврзување за Multi Terminal (1)
Сет од печатени документи

Дизајнот и спецификациите се предмет на измена без претходна најава.