SONY

4-471-136-**11**(1)

Digital Surround Headphone System

Referencevejledning	DA
Pikaopas	FI

4471136111 (1)

MDR-HW700DS

©2013 Sony Corporation Printed in Denmark

http://www.sony.net/

Dansk **Digitalt surround-hovedtelefonsystem**

Læs denne vejledning grundigt, inden du tager systemet i brug, og gem vejledningen til fremtidig brug.

ADVARSEL

For at mindske risikoen for brand eller elektrisk stød må apparatet ikke udsættes for dryp eller stænk, og der må ikke anbringes væskefyldte genstande, f.eks. vaser, på apparatet.

Monter ikke apparatet et indelukket sted, som f.eks. et bogskab eller et indbygget skab.

Da lysnetadapterens lysnetstik bruges til at afbryde lysnetadapteren fra stikkontakten, skal systemet tilsluttes til en let tilgængelig stikkontakt. Hvis du bemærker noget unormalt ved systemet, skal du straks afbryde lysnetstikket fra stikkontakten.

Systemet er ikke afbrudt fra lysnettet, så længe den er tilsluttet stikkontakten, selvom selve systemet er blevet slukket.

Udsæt ikke batterierne (batteri eller indsatte batterier) for kraftig varme som f.eks. direkte sollys, åben ild eller lignende i længere tid.

Typeskiltets placering
Typeskiltet er placeret på undersiden af processoren og den højre inderside af hovedbøjlen.

FORSIGTIG

Du advares om, at ændringer eller modifikationer af en hvilken som helst art, der ikke udtrykkeligt er godkendt i denne vejledning, kan gøre din godkendelse til at betjene dette udstyr ugyldig.

Bemærkning til kunder: følgende information gælder kun for udstyr solgt i lande, hvor EU-direktiver er gældende
Dette produkt er fremstillet af eller på vegne af Sony Corporation, 1-7-1 Konan Minato-ku Tokyo, 108-0075 Japan. Forespørgsler relateret til produktets overensstemmelse med EU-lovgivning skal rettes til den autoriserede repræsentant, Sony Deutschland GmbH, Hedelfinger Strasse 61, 70327 Stuttgart, Tyskland. For alle forhold omkring service eller garanti henvises der til adresserne, der er oplyst i de særskilte service- eller garantidokumenter.

Sony Corp. erklærer herved, at dette udstyr overholder de væsentlige krav og andre relevante bestemmelser i Direktiv 1999/5/EF.
For nærmere oplysninger kan du besøge webstedet:
http://www.compliance.sony.de/

Undgå at lytte ved høj lydstyrke i lang tid for at forebygge høreskader.

Dette produkt er beregnet til brug i følgende lande.
AT, BE, CY, CZ, DK, EE, DE, GR, FI, FR, BG, HU, IE, IT, LV, LT, RO, LU, MT, PL, PT, SK, SI, ES, SE, NL, GB, LI, IS, NO, CH, HR, TR

5.150 - 5.350 MHz-båndet er kun beregnet til indendørs brug.

Kassering af gammelt elektrisk og elektronisk udstyr (gældende i EU og andre europæiske lande med separate indsamlingssystemer)
Dette symbol på produktet eller på dets emballage angiver, at produktet ikke må behandles som husholdningsaffald. Det skal i stedet indleveres til et indsamlingssted for genbrug af elektrisk og elektronisk udstyr. Ved at sikre, at dette produkt bortskaffes korrekt, hindres eventuelle negative følger for miljø og mennesker, som ellers kunne forårsages af forkert affaldsbehandling for produktet. Genbrug af materialer bidrager til bevaring af naturens ressourcer. For nærmere oplysninger om genbrug af dette produkt kan du henvende dig til dine lokale myndigheder, husholdningsaffaldsservice eller den butik, hvor du købte produktet.

Bortskaffelse af udtjente batterier (gældende i EU og andre europæiske lande med separate indsamlingssystemer)
Dette symbol på batteriet eller på emballagen angiver, at det batteri, der leveres med produktet, ikke må behandles som husholdningsaffald.
På nogle batterier anvendes dette symbol i kombination med et kemisk symbol. De kemiske symboler for kviksølv (Hg) og bly (Pb) tilføjes, hvis batteriet indeholder mere end 0,0005% kviksølv eller 0,004% bly.
Ved at sikre, at disse batterier bortskaffes korrekt, hindres eventuelle negative følger for miljø og mennesker, som ellers kunne forårsages af forkert affaldsbehandling for batteriet. Genbrug af materialerne bidrager til bevaring af naturens ressourcer.

For produkter, der af hensyn til sikkerhed, ydelse eller dataintegritet kræver en permanent tilslutning med et indbygget batteri, må dette batteri kun udskiftes af en kvalificeret reparatør. For at sikre, at batteriet bliver behandlet korrekt, skal du ved afslutningen af produktets levetid indlevere det til et indsamlingssted for genbrug af elektrisk og elektronisk udstyr.

For alle andre batterier henvises til afsnittet om, hvordan batteriet fjernes sikkert fra produktet. Indlever batteriet til et indsamlingssted for genbrug af udtjente batterier.

For nærmere oplysninger om genbrug af dette produkt eller batteri kan du henvende dig til dine lokale myndigheder, husholdningsaffaldsservice eller den butik, hvor du købte produktet.

Funktioner

9.1-kanals VPT (Virtualphones Technology)* gengiver realistisk surroundsound

Ud over 5.1-kanals surround tilføjer surround (bag) (2-kanals) og front (høj) -højttalere (2-kanals) vertikal/dybde lydeffekter til den horisontale retning og giver dig en realistisk oplevelse af lydfeltet med mange udtryk.

* VPT (Virtualphones Technology)

VPT er Sonys navnebeskyttede virtuel surround-teknologi, der giver lytterne mulighed for at opleve en biograflignende "live" surroundsound.

Forskellige effekttilstande (lydfelttilstande)

MDR-HW700DS er udstyret med forskellige, spændende effekttilstande, som er udviklet eksklusivt af Sony Group.

CINEMA-tilstand:
Forbedrede funktioner som f.eks. CINEMA-tilstand er blevet udviklet med støtte fra Sony Pictures Entertainment (SPE). CINEMA-tilstand giver en autentisk lydoplevelse som i en biograf med kombinationen af Sonys unikke Virtualphones Technology (VPT) og et virtuelt lydfelt, der er baseret på en analyse af den velkendte lyddubbing, der anvendes i produktionen af store biograffilm.

GAME-tilstand:
Multikanals surroundspil gengives med følelsen af præcis retning.
GAME-tilstand blev udviklet under ledelse af en lyddesigner fra Sony Computer Entertainment.

VOICE-tilstand:
Passer til nyhedsprogrammer og lign. Menneskestemmer bliver mere tydelige at lytte til.

Dual-band trådløs transmission-system for at undgå afbrydelse af lyden

2,4 GHz til isolering fra påvirkning fra forhindringer, og 5 GHz til forebyggelse af radiobølgeinterferens. Automatisk tuning i realtid vælger automatisk en ledig kanal uden afbrydelse af lyden, før signalet kan blokeres. Disse funktioner giver en lydkvalitet uden forringelse med ukomprimeret trådløs lydtransmission.

HD-lydformater i høj kvalitet understøttes

Systemet er kompatibelt med kilder i høj kvalitet på maksimalt 192 kHz, 24 bit ikke-komprimeret lyd, der indeholder omkring seks gange mere information end konventionel DVD-lyd. Processoren har tre HDMI-indgange, så du kan nyde både lyd- og videounderholdning ved at tilslutte en BD/DVD-enhed, en spilenhed, en set-top-boks eller andre enheder.

HDMI-tilslutninger

Du kan tilslutte HDMI-enheder til processoren ved hjælp af HDMI-kabler. Processoren er kompatibel med Audio Return Channel (ARC) -teknologi*, så processoren kan modtage TV-lyd uden tilslutning af et optisk digitalkabel. Processoren har en "FAST VIEW"-funktion, der registrerer de HDMI-enheder, der er tilsluttet til processoren. Denne funktion forkorter den tid, der kræves for at skifte indgange, så der hurtigt kan skiftes mellem indhold fra flere enheder. Systemet understøtter ud over 3D-billeder også 4K-billeder. Processoren lader 4K-signaler passere igennem, som de er, fra en videoenhed til et TV eller en projektor, der er kompatibel med 4K-teknologi.

* Processoren skal være forbundet med et ARC-kompatibelt TV.

Forsigtighedsregler

Bemærkninger om HDMI-tilslutninger

- Brug et High Speed HDMI-kabel. Hvis du bruger et standard HDMI-kabel, vises billeder i 1080p, Deep Color, 3D og 4K muligvis ikke korrekt.
- Brug et HDMI-godkendt kabel. Brug et Sony High Speed HDMI-kabel med kabeltype-logo.
- Kontroller opsætningen af den tilsluttede enhed, hvis et billede er dårligt, eller der ikke kommer lyd fra enheden, der er tilsluttet via et HDMI-kabel.
- Lydsignaler (samplingsfrekvens, bitlængde osv.), der sendes fra et HDMI-stik, kan blive undertrykt af den tilsluttede enhed.
- Lyden kan blive afbrudt, når samplingsfrekvensen eller antallet af kanaler med lydudgangssignaler fra afspilningsenheden skiftes.
- Når den tilsluttede enhed ikke er kompatibel med teknologi til ophavsretsbeskyttelse (HDCP), kan billedet og/eller lyden fra HDMI OUT-stikket på processoren blive forvrænget, eller det kan muligvis ikke udsendes. I så fald skal du kontrollere specifikationerne for den tilsluttede enhed.
- Brug af et HDMI-DVI-konverteringskabel anbefales ikke.
- Selvom der er valgt en anden indgang end HDMI på processoren, udsendes videosignalet for en af de enheder, der er tilsluttet til HDMI IN-stikkene, fra HDMI OUT-stikket.
- Denne processor understøtter transmission af Deep Color, "x.v.Colour", 3D og 4K.
- For at se 3D-billeder skal du forbinde et 3D-kompatibelt TV og videoenhed (Blu-ray -diskafspiller, "PlayStation®3" el. lign.) til processoren ved hjælp af HDMI-kabler, tage 3D-briller på, og derefter afspille en 3D-kompatibel Blu-ray-disk.
- For at se 4K-billeder skal TV'et og afspillere, der er forbundet til processoren, være kompatible med 4K-billeder.
- Det garanteres ikke, at tilslutning til lyd- og videostik på en pc virker med dette system.

Advarselsbip og betjeningslyde

Status for hovedtelefonerne angives med bip som følger.
- Gentagne korte bip.
  Hovedtelefonerne modtager ikke RF-signalet fra processoren.
  - Brug hovedtelefonerne i RF-signaltransmissionsområdet.
  - Tænd for processoren.
  - Kontroller forbindelserne mellem processoren, lysnetadapteren og stikkontakten (lysnettet).
  - Indstil WIRELESS BAND-kontakten til "AUTO".
  - Sørg for, at der ikke er andre trådløse enheder, som bruger 2,4 GHz eller 5 GHz trådløs frekvensbånd, eller at der ikke kommer nogen elektromagnetiske bølger fra en mikrobølgeovn i nærheden.
  - Skift processorens position.
- Der lyder et langt bip (ca. to sekunder), og hovedtelefonerne slukkes.
  Når hovedtelefonernes genopladelige batteri er brugt op, lyder et advarselsbip (ca. to sekunder), og hovedtelefonerne slukkes. Hovedtelefonerne kan tændes, selvom der ikke er nogen resterende batteristrøm, men de slukkes næsten øjeblikkeligt. Oplad hovedtelefonerne.
- Der lyder korte bip to gange, og hovedtelefonerne tændes.
  Det indikerer, at hovedtelefonerne er blevet tændt. Det er ikke en funktionsfejl.
- Der lyder korte bip tre gange, og hovedtelefonerne slukkes.
  Det indikerer, at hovedtelefonerne er blevet slukket korrekt. Det er ikke en funktionsfejl.

Vedrørende betydningen af andre advarselsbip, se Hjælp-vejledningen.

Andet

Om sikkerhed
- Pas på ikke at tabe, slå til eller på anden måde udsætte processoren eller hovedtelefonerne for kraftige stød af nogen art. Det kan beskadige produktet.
- Undlad at skille systemet ad, og forsøg ikke at åbne nogen af dets dele.

Om lysnetadapteren
- Sørg for at bruge den medfølgende lysnetadapter. Hvis der bruges lysnetadaptere med en anden stikpolaritet eller andre egenskaber, kan det forårsage funktionsfejl. Selv lysnetadaptere, der har den samme spænding og stikpolaritet kan beskadige dette produkt på grund af strømkapaciteten eller andre faktorer.
- Hvis du ikke skal bruge systemet i længere tid, skal lysnetadapteren afbrydes fra stikkontakten. Hold om lysnetadapteren, når du tager stikket ud. Træk ikke i ledningen.

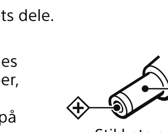
Stikkets polaritet

Om placering
- Placer ikke systemet nogen af følgende steder.
  - Steder der er udsat for direkte sollys, nær et varmeapparat eller andre steder med meget høj temperatur
  - Støvede steder
  - På et ustabilt eller skråt underlag
  - Steder der er udsat for mange rystelser
  - Badeværelse eller andre steder med høj fugtighed

Om hovedtelefoner
- Sørg for at matche højre og venstre side af hovedtelefonerne til dine ører.
- Når lydstyrken er for høj, kan lyden høres uden for hovedtelefonerne. Pas på ikke at skrue lydstyrken så højt op, at det generer mennesker omkring dig. Der er en tendens til at hæve lydstyrken ved brug i støjfyldte omgivelser. Af sikkerhedshensyn anbefales det dog at holde lydstyrken på et niveau, hvor du stadig kan høre lydene omkring dig.
- Ørepuderne kan blive slidt ved længere tids opbevaring eller brug.

Om hovedtelefonernes indbyggede genopladelige batteri
- Oplad batteriet ved en temperatur i omgivelserne på mellem 5 °C og 35 °C. Hvis du oplader det uden for det anbefalede temperaturområde, blinker opladeindikatoren, og batteriet oplades måske ikke.
- Hvis du opbevarer hovedtelefonerne i mere end et år, skal batteriet oplades en gang om året for at forhindre over-afladning.
- Hvis det tidsrum, du kan bruge hovedtelefonerne, er blevet meget kort, skal det genopladelige batteri udskiftes med et nyt. Kontakt den nærmeste Sony-forhandler for at få udskiftet batteriet.

Om udskiftning af ørepuderne
Kontakt den nærmeste Sony-forhandler for udskiftning, hvis ørepuderne bliver beskidte eller slidte. Ørepuderne er ikke beregnet til at blive udskiftet af brugeren.

Om rengøring
Brug en blød klud, der er let fuget med et mildt rengøringsmiddel. Brug ikke opløsningsmidler, f.eks. fortynder, rensebenzin eller sprit, da de kan beskadige overfladen.

Hvis produktet går itu
- Hvis produktet går itu, eller hvis der kommer et fremmedlegeme ind i enheden, skal du straks slå strømmen fra og henvende dig til nærmeste Sony-forhandler.
- Hvis du bringer systemet til en Sony-forhandler, skal du sørge for at medbringe både hovedtelefonerne og processoren.

Specifikationer

Digital surroundprocessor (DP-HW700)

Dekoder-funktioner
Dolby TrueHD
Dolby Digital Plus
Dolby Digital
Dolby Pro Logic IIz*
DTS-HD Master Audio
DTS-HD High Resolution Audio
DTS Express
DTS Digital Surround
DTS-ES
DTS 96/24
DTS
DTS Neo:X*
Lineær PCM 2-kanals/5.1-kanals/7.1-kanals

* Systemets Dolby Pro Logic IIz-funktion og DTS Neo:X-funktion understøtter virtuel afspilning fra kun hovedtelefonerne.

Virtual surround-funktion
OFF
CINEMA (film)
GAME (spil)
VOICE (STEREO) (stemme)

Komprimeringsfunktion
OFF
ON

Modulationssystem
DSSS

Bærebølgefrekvens
2,4 GHz-bånd: 2.412 MHz/2.438 MHz/2.464 MHz
5,2 GHz-bånd: 5.180 MHz/5.210 MHz/5.240 MHz
5,8 GHz-bånd: 5.736 MHz/5.762 MHz/5.814 MHz

Transmissionsafstand
Ca. 30 m af længste*

* Anslået afstand med 2,4 GHz-båndet. Transmissionsafstanden er et groft skøn, den kan variere afhængigt af det omgivende miljø og monteringsstedet.

Frekvensreaktion
12 Hz - 24.000 Hz (digital indgang, samplingsfrekvens 48 kHz)

Forvrængning
1% eller mindre (1 kHz)

Indgange
HDMI (3)
Optisk digital indgang* (rektangulær type) (1)
Analog indgang (jackstik, venstre/højre) (1)

* Kun til TV-indgang

Udgange
HDMI (1)
Optisk digital udgang (rektangulær type) (1)

Strømkrav
12 V jævnstrøm (1,5 A) (fra den medfølgende lysnetadapter)

Mærkeeffekt
16,8 W

Mål
Ca. 220 mm × 32 mm × 157 mm (b/h/d)

Vægt
Ca. 430 g

Driftstemperatur
5 °C til 35 °C

HDMI

Videoindgang/udgang (HDMI-repeater-block)

Fil	2D	3D		
		Billedpakning	Side om side (halv)	Over-under (top-og-bund)
4.096 × 2.160p ved 23,98/24 Hz	○	–	–	–
3.840 × 2.160p ved 29,97/30 Hz	○	–	–	–
3.840 × 2.160p ved 25 Hz	○	–	–	–
3.840 × 2.160p ved 23,98/24 Hz	○	–	–	–
1.920 × 1.080p ved 59,94/60 Hz	○	–	○	○
1.920 × 1.080p ved 50 Hz	○	–	○	○
1.920 × 1.080p ved 29,97/30 Hz	○	○	○	○
1.920 × 1.080p ved 25 Hz	○	○	○	○
1.920 × 1.080p ved 23,98/24 Hz	○	○	○	○
1.920 × 1.080i ved 59,94/60 Hz	○	○	○	○
1.920 × 1.080i ved 50 Hz	○	○	○	○
1.280 × 720p ved 59,94/60 Hz	○	○	○	○
1.280 × 720p ved 50 Hz	○	○	○	○
1.280 × 720p ved 29,97/30 Hz	○	○	○	○
1.280 × 720p ved 23,98/24 Hz	○	○	○	○
720 × 480p ved 59,94/60 Hz	○	–	–	–
720 × 576p ved 50 Hz	○	–	–	–
640 × 480p ved 59,94/60 Hz	○	–	–	–

Trådløse stereo-hovedtelefoner (MDR-HW700)

Frekvensreaktion
5 Hz - 25.000 Hz

Strømkrav
Indbygget genopladeligt litium-ion-batteri

Mærkeeffekt
2,5 W

Vægt
Ca. 320 g

Driftstemperatur
5 °C til 35 °C

Andet

Indhold
Digital surroundprocessor (1)
Trådløse stereohovedtelefoner (1)
Lysnetadapter (til processor, 12 V jævnstrøm) (1)
Optisk digitalkabel (optisk rektangulært stik ⇔ optisk rektangulært stik, 1,5 m) (1)
Micro-USB-kabel (1,5 m) (1)
Startvejledning (1 sæt)
Referencevejledning (1 sæt)
Andre dokumenter (1 sæt)

Design og specifikationer kan ændres uden forudgående varsel.

Ophavsret

- "Virtualphones Technology" er et registreret varemærke tilhørende Sony Corporation.
- Dette system indeholder Dolby[1] Digital-dekoder, Dolby Pro Logic IIz-dekoder, Dolby Digital Plus-dekoder, Dolby TrueHD-dekoder, DTS[2] (DTS-ES og DTS 96/24) -dekoder, DTS-HD -dekoder og DTS Neo:X-dekoder.
- Dette system indeholder High-Definition Multimedia Interface (HDMI™) -teknologi. Termerne HDMI og HDMI High-Definition Multimedia Interface, og HDMI-logoet, er varemærker eller registrerede varemærker tilhørende HDMI Licensing LLC i USA og andre lande.
- "BRAVIA"-logoet er et varemærke tilhørende Sony Corporation.
- "x.v.Colour" og "x.v.Colour"-logoet er varemærker, der tilhører Sony Corporation.
- PlayStation er et registreret varemærke tilhørende Sony Computer Entertainment Inc.

[1] Fremstillet på licens fra Dolby Laboratories. Dolby, Pro Logic, Surround EX og dobbelt D-symbolet er varemærker tilhørende Dolby Laboratories.
[2] For DTS-patenter, se http://patents.dts.com. Fremstillet på licens fra DTS Licensing Limited. DTS, DTS-HD, symbolet, & DTS og symbolet tilsammen er registrerede varemærker, og DTS Neo:X er et varemærke tilhørende DTS, Inc. ©DTS, Inc. Alle rettigheder forbeholdes.

Suomi **Digitaalinen surround-kuulokejärjestelmä**

Ennen kuin alat käyttää tätä järjestelmää, lue tämä ohje huolella läpi ja säilytä sitä varmassa tallessa mahdollista tulevaa käyttöä varten.

VAROITUS

Tulipalovaaran ja sähköiskuriskin pienentämiseksi älä altista laitetta roiskuville tai läikkyville nesteille, äläkä aseta nesteillä täytettyjä esineitä, kuten kukkamaljakkoja, laitteen päälle.

Älä asenna laitetta suljettuun tilaan, kuten ovilla varustettuun kaappiin tai lipastoon.

Koska verkkolaitteen virtapistoketta käytetään verkkolaitteen irrottamiseen sähköverkosta, kytke järjestelmä helposti käsiksi päästävään pistorasiaan. Mikäli järjestelmä toimii epäluotettavasti, irrota sen virtajohto välittömästi pistorasiasta.

Vaikka järjestelmä kytkettäisiinkin pois päältä, se ei ole koskaan kokonaan irti virtalähteestä ennen kuin sen virtajohto irrotetaan pistorasiasta

Älä altista paristoja (paristosarja tai asennetut paristot) pitkäksi aikaa liialliselle kuumuudelle, kuten auringonpaiste, tuli tai vastaavat.

Tyyppikilven sijainti
Tyyppikilpi on prosessorin pohjassa ja pannan oikealla puolella sisäpuolella.

MUISTUTUS

Laitteen omistajaa muistutetaan siitä, että kaikki laitteeseen itse tehdyt muutokset tai korjaukset, joita ei nimenomaisesti mainita näissä käyttöohjeissa, saattavat mitätöidä laitteen omistajan oikeuden käyttää tätä laitetta.

Huomautus asiakkaille: seuraavat tiedot koskeva ainoastaan laitteita, jotka on myyty EU-direktiivejä soveltavissa maissa.
Tämän tuotteen valmistaja tai valmistuksen toimeksiantaja on Sony Corporation, 1-7-1 Konan Minato-ku Tokyo, 108-0075 Japani. Tuotteiden Euroopan union lainsäädäntöä vastaavuutta koskevat kyselyt tulee osoittaa valtuutetulle edustajalle: Sony Deutschland GmbH, Hedelfinger Strasse 61, 70327 Stuttgart, Saksa. Ota kaikissa huoltoa ja takuita koskevissa asioissa yhteys erillisissä huolto- ja takuuasiakirjoissa mainittuihin osoitteisiin.

Sony Corp. vakuuttaa täten, että tämä laite on yhteensopiva direktiivin 1999/5/EY olennaisten vaatimusten ja muiden asiaankuuluvien ehtojen kanssa.
Lue lisätietoja osoitteesta:
http://www.compliance.sony.de/

Mahdollisten kuulovaurioiden välttämiseksi älä kuuntele pitkiä aikoja suurilla äänenvoimakkuuksilla.

Tämä tuote on tarkoitettu käytettäväksi seuraavissa maissa.
AT, BE, CY, CZ, DK, EE, DE, GR, FI, FR, BG, HU, IE, IT, LV, LT, RO, LU, MT, PL, PT, SK, SI, ES, SE, NL, GB, LI, IS, NO, CH, HR, TR

5 150 - 5 350 MHz:n alue on rajoitettu vain sisäkäyttöön.

Vanhojen sähkö- ja elektroniikkalaitteiden hävittäminen (sovelletaan Euroopan unionissa ja muissa Euroopan maissa, joissa on erilliset kierrätysjärjestelmät)
Tämä tuotteessa tai sen pakkauksessa esiintyvä symboli ilmoittaa, ettei tätä tuotetta saa käsitellä talousjätteen tapaan. Se tulee sen sijaan jättää sopivaan sähkö- ja elektroniikkalaitteiden keräyspaikkaan. Varmistamalla, että tämä tuote hävitetään oikein, autat estämään sen luonnolle ja ihmisten terveydelle mahdollisesti aiheuttamat haittavaikutukset, mitkä muussa tapauksessa voisivat olla tuloksena tämän tuotteen väärästä hävittämistavasta. Materiaalien kierrättäminen auttaa säästämään luonnonvaroja. Lisätietoja tämän tuotteen kierrättämisestä saa vastaavalta paikalliselta viranomaiselta, kotitalousjätteidenne noutamisesta vastaavalta yritykseltä tai tuotteen ostopaikasta.

Käytettyjen paristojen hävittäminen (sovellettavissa Euroopan unionissa ja muissa erillisiä keräysjärjestelmiä käyttävissä Euroopan maissa)
Tämä paristossa tai sen pakkauksessa oleva merkki tarkoittaa, ettei tätä paristoa saa käsitellä talousjätteiden tapaan.
Joissakin akuissa tai paristoissa tätä symbolia käytetään yhdessä kemiallisen symbolin kanssa. Elohopean (Hg) tai lyijyn (Pb) kemialliset merkit lisätään, jos paristossa/akussa on enemmän kuin 0,0005% elohopeaa tai enemmän kuin 0,004% lyijyä. Varmistamalla, että nämä paristot hävitetään oikein, autat estämään sen luonnolle ja ihmisten terveydelle mahdollisesti aiheuttamat haittavaikutukset, mitkä muussa tapauksessa voisivat olla tuloksena tämän pariston väärästä hävittämistavasta. Materiaalien kierrättäminen auttaa säästämään luonnon voimavaroja.

Silloin kun käytetään tuotteita, jotka turva- tai tietoturvasyiden takia vaativat jatkuvan yhteyden sisäänrakennettuun paristoon, tämä paristo tulee vaihdattaa ainoastaan valtuutetulla henkilökunnalla.
Akun oikean käsittelyn varmistamiseksi jätä tuote sen käyttöajan loputtua sopivaan elektroniikka- ja sähkötuotteiden kierrätyslaitokseen.

Kaikkien muiden paristojen käytöstä on lisäohjeita kappaleessa, jossa kuvataan akun irrottaminen tuotteesta turvallisesti. Jätä paristo johonkin loppuun käytettyjen paristojen kierrätyskeskukseen.

Lisätietoja tämän tuotteen tai pariston kierrättämisestä saa vastaavalta paikalliselta viranomaiselta, kotitalousjätteidenne noutamisesta vastaavalta yritykseltä tai tuotteen ostopaikasta.

Ominaisuudet

9.1-kanavainen VPT (Virtualphones Technology)* tuottaa realistisen surround-äänen

5.1-kanavaisen surround-äänen lisäksi surround-takakaiuttimet (2 kanavaa) ja yläetukaiuttimet (2 kanavaa) lisäävät pystysuunnan / syvyyden äänitehosteita vaakasuuntaan ja tuottavat realistisemman ja vaikuttavamman äänikentän.

* VPT (Virtualphones Technology)

VPT on Sonyn oma virtuaalinen surround-tekniikka, jonka avulla kuuntelijat voivat nauttia elokuvateatterimaisesta "elävästä" surround-äänestä.

Eri tehostetilat (äänikenttätilat)

MDR-HW700DS on sisällyttänyt useita nautinnollisia tehostetiloja, jotka vain Sony-konserni mahdollistaa.

CINEMA-tila:
Parannetut ominaisuudet, kuten CINEMA-tila, on luotu Sony Pictures Entertainmentin (SPE) tuella. CINEMA-tila varmistaa autenttisen teatteriäänielämyksen yhdessä Sonyn ainutlaatuisen Virtualphones Technology (VPT) -tekniikan kanssa sekä virtuaalisen äänikentän, joka perustuu suuren luokan elokuvien tuotannossa käytetyn arvostetun äänidubbausteatterin analyysiin.

GAME-tila:
Monikanavaiset surround-tilat toistetaan niin, että suunta tuntuu tarkalta.
GAME-tila on kehitetty Sony Computer Entertainmentin äänisuunnittelijan valvonnassa.

VOICE-tila:
Sopii uutisohjelmiin jne. niin, että voit kuunnella selvempää ihmisääntä.

Kaksialueinen langaton tiedonsiirtojärjestelmä äänen katkosten välttämiseksi

2,4 GHz esteiden vaikutuksen eristämistä varten ja 5 GHz radioaaltohäiriöiden estämistä varten. Reaaliaikainen automaattiviritys valitsee vapaan kanavan automaattisesti äänen katkeamatta ennen kuin signaali katkeaa. Nämä ominaisuudet tuottavat heikkenemättömän äänenlaadun käyttämällä pakkaamatonta langatonta äänen siirtoa.

Tuki korkealaatuisille HD-audioformaateille

Järjestelmä on yhteensopiva korkealaatuisten lähteiden kanssa, maksimissaan 192 kHz, 24-bittinen,
pakkaamaton ääni, joka sisältää noin kuusi kertaa enemmän tietoa kuin perinteinen DVD-ääni. Prosessorissa on kolme HDMI-tuloa, joten voit nauttia sekä audio- että videoviihteestä liittämällä BD/DVD-laitteen, pelikoneen, digiboksin tai muita laitteita.

HDMI-liitännät

Voit liittää prosessoriin HDMI-laitteita HDMI-kaapeleilla. Prosessori on yhteensopiva Audio Return Channel (ARC) -tekniikan* kanssa, jolla TV-ääni voidaan syöttää prosessoriin kytkemättä optista digitaalikaapelia. Prosessorissa on "FAST VIEW" -toiminto, joka rekisteröi prosessoriin liitetyt HDMI-laitteet. Tämä toiminto lyhentää tuloliitäntöjen vaihtamiseen kuluvaa aikaa, joten voit vaihtaa nopeasti eri laitteiden sisällön välillä.
Järjestelmä tukee myös 4K-kuvaa 3D-kuvan lisäksi. Prosessori välittää 4K-signaalit sellaisinaan videolaitteelta 4K-tekniikan kanssa yhteensopivaan televisioon tai projektoriin.

* Prosessorin on oltava liitettynä ARC-yhteensopivaan televisioon.

Yleisiä käyttö-ohjeita

HDMI-liitäntöjä koskevia huomautuksia

- Käytä High Speed HDMI -kaapelia. Jos käytät Standard HDMI -kaapelia, 1080p-, Deep Color-, 3D- ja 4K-kuva ei välttämättä näy oikein.
- Käytä hyväksyttyä HDMI-kaapelia. Käytä Sony High Speed HDMI -kaapelia, jossa on Cable Type -logo.
- Tarkista kytketyn laitteen asetukset, jos kuva on huono tai ääntä ei tule HDMI-kaapelilla kytketystä laitteesta.
- Liitetty laite voi tukahduttaa HDMI-liitännästä lähetetyt audiosignaalit (näytteistystaajuus, bittipituus jne.).
- Ääni voi katketa, kun toistolaitteen audiolähtösignaalien näytteistystaajuutta tai kanavien määrää vaihdetaan.
- Jos liitetty laite ei ole yhteensopiva tekijänoikeuksien suojaustekniikan (HDCP) kanssa, kuva ja/tai ääni prosessorin HDMI OUT -liitännästä voi vääristyä tai ei välttämättä toistu. Jos näin käy, tarkista liitetyn laitteen tekniset tiedot.
- Emme suosittele HDMI-DVI-muuntokaapelin käyttöä.
- Vaikka prosessorista olisi valittu jokin muu tulo kuin HDMI, videosignaali yhdestä HDMI -liitäntöihin liitetyistä laitteista toistuu HDMI OUT -liitännästä.
- Tämä prosessori tukee Deep Color, "x.v.Colour"-, 3D- ja 4K-tiedonsiirtoa.
- 3D-kuvien katsomiseksi liitä 3D-yhteensopiva TV ja videolaite (Blu-ray Disc -soitin, "PlayStation®3" tms.) prosessoriin HDMI-kaapeleilla, laita 3D-lasit päähäsi ja toista sitten 3D-yhteensopiva Blu-ray-levy.
- 4K-kuvan katsomista varten prosessoriin liitetyn TV:n ja soittimien on oltava 4K-yhteensopivia.
- Tietokoneesi audio- ja videoliitäntöjen toimimista tämän laitteiston kanssa ei voida taata.

Varoitusäänimerkit ja toimintaäänimerkit

Kuulokkeiden tila ilmoitetaan äänimerkeillä seuraavasti.
- Toistuvat lyhyet piippaukset.
  Kuulokkeet eivät ota vastaan RF-signaalia prosessorista.
  - Käytä kuulokkeita RF-signaalin kuuluvuusalueella.
  - Kytke prosessori päälle.
  - Tarkista prosessorin, verkkolaitteen ja pistorasian (verkkovirran) väliset liitokset.
  - Siirrä WIRELESS BAND -kytkin kohtaan "AUTO".
  - Tarkista, etteivät muut langattomat laitteet käytä 2,4 GHz:n tai 5 GHz:n langatonta taajuusaluetta tai ettei lähellä oleva mikroaaltouuni tuota sähkömagneettisia aaltoja.
  - Vaihda prosessorin paikkaa.
- Pitkä piippaus (noin 2 sekuntia) kuuluu ja kuulokkeet sammuvat.
  Kun kuulokkeiden ladattava akku on lopussa, varoitusäänimerkki (noin 2 sekuntia) kuuluu ja kuulokkeiden virta sammuu. Kuulokkeisiin voi kytkeä virran silloinkin, kun akussa ei ole enää virtaa, mutta tällöin ne sammuvat melkein heti. Lataa kuulokkeet.
- Lyhyt piippaus kuuluu kaksi kertaa ja virta kytkeytyy kuulokkeisiin.
  Tämä kertoo, että virta on kytketty kuulokkeisiin. Tämä ei ole toimintavika.
- Lyhyt piippaus kuuluu 3 kertaa ja kuulokkeiden virta sammuu.
  Tämä kertoo, että kuulokkeiden virta on sammutettu oikein. Tämä ei ole toimintavika.

Katso muiden varoitusäänimerkkien merkitys ohjeesta.

Muut

Turvallisuudesta
- Älä pudota, kolhi tai muullakaan tavalla altista prosessoria tai kuulokkeita minkäänlaisille koville iskuille. Kuulokkeet saattavat vioittua tästä.
- Älä pura tai yritä avata mitään laitteiston osista.

Verkkolaitteesta
- Käytä toimitettua verkkolaitetta. Jos käytät verkkolaitetta, jonka napaisuus tai muut ominaisuudet poikkeavat toimitetusta verkkolaitteesta, voi tuotteeseen tulla toimintavika. Vaikka käytettäisiinkin samalla jännitteellä ja pistokenapaisuudella varustettua ulkoista verkkolaitetta, se voi vahingoittaa tätä laitetta virtakapasiteettinsa tai muiden ominaisuuksien johdosta.
- Ellet aio käyttää kuulokkeita pitkään aikaan, irrota niiden verkkolaite pistorasiasta. Verkkolaitteen virtapistoketta irrottaessasi vedä se irti itse verkkolaitteesta kiinni pitäen. Älä vedä itse johdosta.

Pistokkeen napaisuus

Soittimen käyttöpaikasta
- Älä sijoita laitteistoa mihinkään seuraavista käyttöpaikoista:
  - Alttiina suoralle auringonpaisteelle olevat paikat, lähelle lämmitintä tai mihinkään muuhunkaan erittäin lämpimiin paikkoihin
  - Pölylle alttiit paikat
  - Epävakaat tai vinot alustat
  - Paikat, joissa ne voivat altistua kovalle tärinälle
  - Kylpyhuoneet tai muut erittäin kosteat paikat

Kuulokkeista
- Sovita oikea ja vasen kuulokekotelo kunnolla korviisi.
- Jos äänenvoimakkuus on liian korkea, ääni tunkeutuu myös kuulokkeiden ulkopuolelle. Vältä äänenvoimakkuuden nostamista niin korkeaksi, että se häiritsee lähistöllä oleskelevia ihmisiä. Äänenvoimakkuutta pyritään nostamaan silloin kun kuulokkeita käytetään meluisissa ympäristöissä. Turvallisuussyistä äänenvoimakkuutta suositellaan pidettäväksi tasolla, jolla vielä kuulet ympärilläsi tuotettuja ääniä.
- Korvatyynyt saattavat huonontua pitkäaikaisessa säilytyksessä tai käytössä.

Kuulokkeiden sisäänrakennetusta ladattavasta akusta
- Lataa akku 5 °C:n - 35 °C:n lämpötilassa. Jos lataat sen suositellun lämpötila-alueen ulkopuolella, latausilmaisin vilkkuu, eikä akku välttämättä lataudu.
- Jos kuulokkeita säilytetään käyttämättömänä vuotta pitempään, lataa akku sen ylipurkautumisen estämiseksi.
- Jos kuulokkeiden käyttöaika muuttuu erittäin lyhyeksi, ladattava akku tulee vaihtaa uuteen. Ota yhteyttä lähimpään Sony-jälleenmyyjään akun vaihtamista varten.

Korvatyynyjen vaihto
Jos korvatyynyt likaantuvat tai kuluvat, ota yhteyttä lähimpään Sony-jälleenmyyjään niiden vaihtamiseksi. Korvatyynyjä ei ole tarkoitettu käyttäjän vaihdettavaksi.

Puhdistaminen
Käytä mietoon puhdistusliuokseen kevyesti kostutettua liinaa. Älä käytä liuottimia, kuten tinneriä, bentseeniä tai alkoholia, koska ne voivat vahingoittaa puhdistettavan esineen pintaa.

Jos tuote menee rikki
- Jos tuote menee rikki tai jos jokin vieras esine pääsee sen sisään, kytke siitä välittömästi virta päältä ja ota yhteys johonkin Sonya myyvään liikkeeseen.
- Viedessäsi laitteiston Sonyn jälleenmyyjän tarkistettavaksi ota mukaan sekä kuulokkeet että prosessori.

Tekniset tiedot

Digitaalinen surround-prosessori (DP-HW700)

Dekooderitoiminto
Dolby TrueHD
Dolby Digital Plus
Dolby Digital
Dolby Pro Logic IIz*
DTS-HD Master Audio
DTS-HD High Resolution Audio
DTS Express
DTS Digital Surround
DTS-ES
DTS 96/24
DTS
DTS Neo:X*
Linear PCM 2ch/5.1ch/7.1ch

* Järjestelmän Dolby Pro Logic IIz -toiminto ja DTS Neo:X -toiminto tukevat virtuaalista toistoa vain kuulokkeista.

Virtuaalinen surround -toiminto
OFF
CINEMA
GAME
VOICE (STEREO)

Äänenpakkaustoiminto
OFF
ON

Modulointijärjestelmä
DSSS

Kantoaallon taajuus
2,4 GHz alue: 2 412 MHz/2 438 MHz/2 464 MHz
5,2 GHz alue: 5 180 MHz/5 210 MHz/5 240 MHz
5,8 GHz alue: 5 736 MHz/5 762 MHz/5 814 MHz

Pisin siirtoetäisyys
Noin 30 m pisimmillään*

* Arvioitu etäisyys 2,4 GHz:n alueella. Siirtoetäisyys on karkea arvio, ja se saattaa vaihdella ympäristöstä ja käyttöpaikasta riippuen.

Taajuusvaste
12 Hz - 24 000 Hz (digitaalitulo, näytteistystaajuus 48 kHz)

Särö
1% tai pienempi (1 kHz)

Tuloliitännät
HDMI (3)
Optinen digitaalitulo* (suorakaidetyyppinen) (1)
Analogitulo (banaanipistoke vasen/oikea) (1)

* Vain TV-tulolle

Lähtöliitännät
HDMI (1)
Optinen digitaalilähtö* (suorakaidetyyppinen) (1)

Käyttöjännite
DC 12 V (1,5 A) (toimitetusta verkkolaitteesta)

Nimellinen virrankulutus
16,8 W

Mitat
N. 220 mm × 32 mm × 157 mm (l/k/s)

Paino
Noin 430 g

Käyttölämpötila
5 °C - 35 °C

HDMI

Videotulo/-lähtö (HDMI-toistinlohko)

Tiedosto	2D	3D		
		Ruutupakkaus	Rinnakkainen (puolikas)	Yllä-alla (yläosa ja alaosa)
4096 × 2160p @ 23,98/24 Hz	○	–	–	–
3840 × 2160p @ 29,97/30 Hz	○	–	–	–
3840 × 2160p @ 25 Hz	○	–	–	–
3840 × 2160p @ 23,98/24 Hz	○	–	–	–
1920 × 1080p @ 59,94/60 Hz	○	–	○	○
1920 × 1080p @ 50 Hz	○	–	○	○
1920 × 1080p @ 29,97/30 Hz	○	○	○	○
1920 × 1080p @ 25 Hz	○	○	○	○
1920 × 1080p @ 23,98/24 Hz	○	○	○	○
1920 × 1080i @ 59,94/60 Hz	○	○	○	○
1920 × 1080i @ 50 Hz	○	○	○	○
1280 × 720p @ 59,94/60 Hz	○	○	○	○
1280 × 720p @ 50 Hz	○	○	○	○
1280 × 720p @ 29,97/30 Hz	○	○	○	○
1280 × 720p @ 23,98/24 Hz	○	○	○	○
720 × 480p @ 59,94/60 Hz	○	–	–	–
720 × 576p @ 50 Hz	○	–	–	–
640 × 480p @ 59,94/60 Hz	○	–	–	–

Langattomat stereokuulokkeet (MDR-HW700)

Taajuusvaste
5 Hz - 25 000 Hz

Käyttöjännite
Sisäänrakennettu ladattava litiumioniakku

Nimellinen virrankulutus
2,5 W

Paino
Noin 320 g

Käyttölämpötila
5 °C - 35 °C

Muut

Sisältö
Digitaalinen surround.-prosessori (1)
Langattomat stereokuulokkeet (1)
Verkkolaite (prosessorille, DC 12 V) (1)
Optinen digitaalinen kaapeli (suorakulmainen optinen pistoke ⇔ suorakulmainen optinen pistoke, 1,5 m) (1)
Mikro-USB-kaapeli (1,5 m) (1)
Pika-aloitusopas (1 sarja)
Pikaopas (1 sarja)
Muut asiakirjat (1 sarja)

Ulkonäköä ja teknisiä yksityiskohtia voidaan muuttaa ilman ennakkoilmoitusta.

Tekijänoikeudet

- "Virtualphones Technology" on Sony Corporationin rekisteröity tavaramerkki.
- Tässä järjestelmässä on Dolby[1] Digital -dekooderi, Dolby Pro Logic IIz -dekooderi, Dolby Digital Plus -dekooderi, Dolby TrueHD -dekooderi, DTS[2] (DTS-ES ja DTS 96/24) -dekooderi, DTS-HD-dekooderi ja DTS Neo:X -dekooderi.
- Tässä järjestelmässä on käytetty High-Definition Multimedia Interface (HDMI™)-tekniikkaa. Nimet HDMI ja HDMI High-Definition Multimedia Interface ja HDMI-logo ovat HDMI Licensing LLC:n tavaramerkkejä tai rekisteröityjä tavaramerkkejä Yhdysvalloissa ja muissa maissa.
- "BRAVIA"-logo on Sony Corporationin tavaramerkki.
- "x.v.Colour" ja "x.v.Colour"-logo ovat Sony Corporationin tavaramerkkejä.
- PlayStation on Sony Computer Entertainment Inc:n rekisteröity tavaramerkki.

[1] Valmistettu Dolby Laboratoriesin lisenssillä. Dolby, Pro Logic, Surround EX ja kaksois -D-symboli ovat Dolby Laboratoriesin tavaramerkkejä.
[2] Katso tiedot DTS-patenteista osoitteesta http://patents.dts.com. Valmistettu DTS Licensing Limitedin myöntämällä lisenssillä. DTS, DTS-HD, symboli ja DTS sekä symboli yhdessä ovat rekisteröityjä tavaramerkkejä, ja DTS Neo:X on DTS, Inc:n tavaramerkki. ©DTS, Inc. Kaikki oikeudet pidätetään.

A

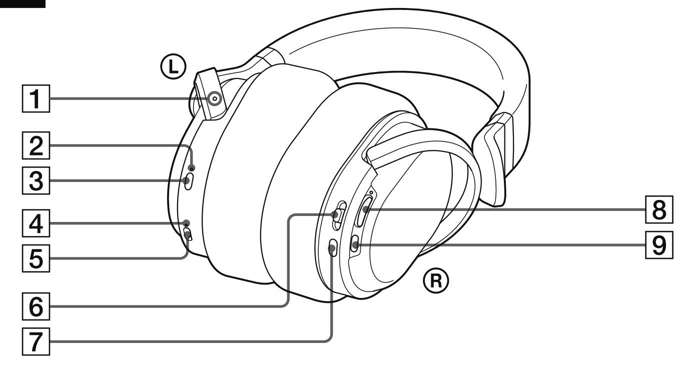

B

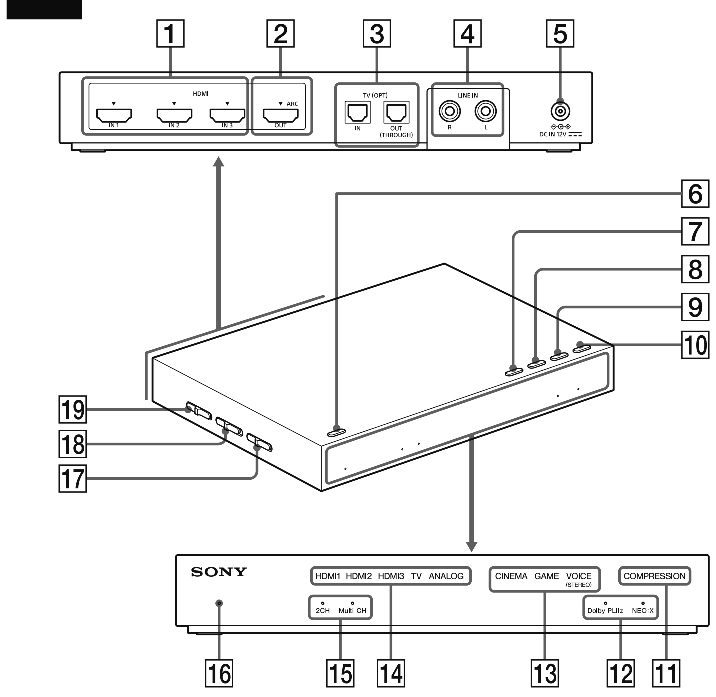

C

Menu	
Exit	
Status	
Center Level:	0dB
LFE Level:	0dB
A/V Sync:	0ms
Dual Mono:	Main
TV+HP Audio Out:	Off
Control for HDMI:	Off
HDMI Pass Through:	On
Front Display Mode:	On
Reset	

D

Status	
Decode:	Dolby TrueHD
Audio CH:	5.1ch
Matrix:	Dolby PLIIz
Input:	HDMI1
Effect:	CINEMA
Compression:	Off
Center Level:	0dB
LFE Level:	0dB
Wireless:	Auto(2.4GHz Band)
Headphones:	Charge Level High
OK	

Dansk

Delenes placering og funktion

MDR-HW700 Hovedtelefoner (figur A)

1 **Berøringsprik (for at skelne den venstre side)**
Sørg for at matche højre Ⓡ og venstre Ⓛ side af hovedtelefonerne til dine ører.

2 **Strømindikator**
Denne indikator lyser grønt, når strømmen er slået til.

3 **I/⏻ (strøm) -knap**
Tryk på knappen i ca. ét sekund for at tænde eller slukke for hovedtelefonerne.
Tip
Hovedtelefonerne tændes, når du tager dem på, og slukkes, når du tager dem af (automatisk tænd-funktion).

4 **Opladeindikator**
Denne indikator lyser rødt, mens hovedtelefonerne bliver opladet.

5 **Micro-USB-stik (kun til opladning af batteriet)**
Forbind det medfølgende micro-USB -kabel til dette stik for at oplade hovedtelefonerne.

6 **MENU/◀ENTER▶-kontakt**
Tryk på kontakten for at vise systemets menu på skærmen på et TV, der er tilsluttet til processoren. Skyd kontakten op eller ned for at vælge et indstillingspunkt i menuen, og tryk på det for at indføre valget. Skyd derefter kontakten op eller ned igen for at vælge valgmuligheden.

7 **INPUT-knap**
Giver dig mulighed for at vælge en indgang.

8 **VOL (lydstyrke) -kontrolknap**
Justerer lydstyrken.

9 **EFFECT-knap**
Giver dig mulighed for at vælge et lydfelt.

DP-HW700 Processor (figur B)

1 **HDMI IN 1/IN 2/IN 3-stik**
Disse stik modtager HDMI-signaler.

2 **HDMI OUT-stik**
Udsender HDMI-signaler. Dette stik er kompatibelt med ARC (Audio Return Channel).

3 **TV (OPT) IN/OUT (THROUGH) -stik**
Modtager eller udsender optiske digitale lydsignaler.

4 **LINE IN (L/R) -stik**
Disse stik modtager analoge lydsignaler.

5 **DC IN 12V-stik**
Forbind den medfølgende lysnetadapter til dette stik.

6 **I/⏻ (strøm) -knap (tændt/standby/slukket)**
Processoren skiftevis tændes og går i standby, når du trykker på knappen. Hold knappen nede i tre sekunder for at slå processoren helt fra (slukket).

7 **INPUT-knap**
Giver dig mulighed for at vælge en indgang.

8 **EFFECT/▼-knap**
Giver dig mulighed for at vælge et lydfelt.
Giver dig mulighed for at vælge et punkt i menuen.

9 **MATRIX/▲-knap**
Giver dig mulighed for at vælge en matrix-dekoder*.
Giver dig mulighed for at vælge et punkt i menuen.
* Du kan vælge en matrix-dekoder når lydfelttilstanden er "CINEMA" eller "GAME". Matrix-dekoder-funktionen udvider et lydformat for lydindgangssignalet op til 9.1-kanals surroundformat. For nærmere oplysninger, se Hjælp-vejledningen.

10 **COMPRESSION/MENU/ENTER-knap**
Giver dig mulighed for at vælge et dynamisk område.
Hold denne knap nede i ca. to sekunder for at vise menuen på skærmen på et TV, der er tilsluttet til processoren. Når du bruger menuen, skal du trykke på denne knap for at indføre valget.

11 **COMPRESSION-indikator**
Indikatoren lyser, når komprimeringsfunktionen er slået til.

12 **MATRIX-indikatorer**
Indikatoren for den valgte matrix -dekoder lyser (eller blinker).

13 **EFFECT-indikatorer**
Indikatoren for den valgte lydfelttilstand lyser.

14 **INPUT-indikatorer**
Indikatoren for den valgte indgang lyser.

15 **2CH/Multi CH-indikatorer**
2CH eller Multi CH lyser, alt efter indgangssignalet (stereo eller multikanals).

16 **Strømindikator**
Denne indikator lyser grønt, når strømmen er slået til, orange i standby, og er slukket, når strømmen er slået fra.

17 **CONTROL FOR HDMI-kontakt**
Indstil denne kontakt til at tilpasse til den type HDMI-enheder, du ønsker at forbinde til processoren.
Bemærkninger
- Control for HDMI-funktionen er deaktiveret i standardindstillingen. For at bruge Control for HDMI-funktionen skal du indstille [Control for HDMI] til [On] i menuen på processoren.
- Ændring af CONTROL FOR HDMI -kontaktens position påvirkes ikke, når processoren er tændt. Sluk processoren eller sæt den i standby, før du betjener CONTROL FOR HDMI-kontakten.

18 **WIRELESS BAND-kontakt**
Vælger det frekvensbånd, du vil bruge. Når du vælger AUTO, vælges et optimalt frekvensbånd automatisk (standardindstilling).
Bemærk
Sørg for at vælge 2,4 GHz, når du bruger processoren udendørs.

19 **ATT (LINE IN) -kontakt**
Indstil denne kontakt på 0dB, hvis lydstyrken er for lav til analog udgang.

Brug af -menuen

Du kan foretage indstillinger eller kontrollere den aktuelle status for systemet på den menu, der vises på skærmen på et TV, der er tilsluttet til processoren.

Bruge menuen på processoren (se også figur B)

1. Skift indgangen på TV'et, som processoren er forbundet til.
2. Tryk på 10 COMPRESSION/MENU/ENTER-knappen og hold, indtil menuen vises på TV-skærmen.
3. Vælg et indstillingspunkt ved hjælp af 9 MATRIX/▲ eller 8 EFFECT/▼ -knapperne, og tryk derefter på 10 COMPRESSION/MENU/ENTER-knappen.
4. Vælg den ønskede valgmulighed ved hjælp af 9 MATRIX/▲ eller 8 EFFECT/▼ -knapperne, og tryk derefter på 10 COMPRESSION/MENU/ENTER-knappen.

Bruge menuen på hovedtelefonerne (se også figur A)

1. Skift indgangen på TV'et, som processoren er forbundet til.
2. Tænd for hovedtelefonerne, og tryk på 6 MENU/◀ENTER▶-kontakten for at vise menuen på TV-skærmen.
3. Vælg et indstillingspunkt ved at skyde 6 MENU/◀ENTER▶-kontakten op eller ned, og tryk derefter på 6 MENU/◀ENTER▶-kontakten.
4. Vælg den ønskede valgmulighed ved at skyde 6 MENU/◀ENTER▶-kontakten op eller ned, og tryk derefter på 6 MENU/◀ENTER▶-kontakten.

Menuskærm (figur C)

Punkter, der kan indstilles	Indstillinger
Exit	Slår menuen fra.
Status:	Viser status for systemet.
Center Level:	Justerer lydstyrken for den midterste kanal.[1] Kan skiftes mellem 0 dB og +8 dB.
LEF Level:	Justerer lydstyrken for subwooferkanalen.[1] Kan skiftes mellem -6 dB og +6 dB.
A/V Sync:	Du kan justere lyden, når billedet og lyden ikke er synkroniseret. Kan justeres mellem 0 msek og 300 msek.
Dual Mono:	Vælger en kanal, når der modtages et multiplekssignal.
TV+HP Audio Out:	Vælger lydudgang til en TV-højttaler og hovedtelefonerne på samme tid.[2]
Control for HDMI:	Vælger Control for HDMI-funktionen.
HDMI Pass Through:	Vælger HDMI Pass Through-funktionen.
Front Display Mode:	Vælger, hvordan processorens frontdisplay skal vises.
Reset	Nulstiller indstillingerne.

[1] Dette punkt vises ikke, når VOICE eller OFF er valgt for EFFECT.
[2] I tilfælde af [On] skal du lydudgangsindstillingen på TV'et sættes til "TV speaker" for at udsende lyd på samme tid.

Statusskærm (figur D)

Den aktuelle status vises, når [Status:] er valgt på menuskærmen.

Punkter	Betydninger
Decode:	Identificerer lydformatet for lydindgangssignalet.
Audio CH:	Identificerer kanalsammensætning for lydindgangssignalet.
Matrix:	Identificerer, at funktionen matrix-dekoder er valgt.
Input:	Identificerer den valgte indgang.
Effect:	Identificerer den valgte effektfunktion.
Compression:	Angiver, hvorvidt komprimeringsfunktionen er slået til eller fra.
Center Level:	Angiver lydstyrken for den midterste kanal.
LEF level:	Angiver lydstyrken for subwooferkanalen.
Wireless:	Identificerer den trådløse frekvens, der anvendes.
Headphones:	Identificerer den resterende batteristrøm på hovedtelefonerne (Høj/Mellem/Lav).

- Menu- eller statusskærmen slukker automatisk, når betjening ikke har været forsøgt i ca. 30 sekunder.
- For nærmere oplysninger om menu- og statuspunkter, se Hjælp-vejledningen.

Bruge HDMI-enheder effektivt

Hvis du forbinder processoren med Sony-produkter, der understøtter Control for HDMI -funktionen, kan du også slukke processoren, når du slukker for TV'et, du kan lytte til TV-lyden ved blot at tilslutte et HDMI-kabel, eller processorens indgang kan skiftes automatisk, når du starter afspilning på den enhed, der er tilsluttet til processoren. For at bruge Control for HDMI-funktionen på processoren skal du indstille [Control for HDMI] til [On] i menuen.

Fejlfinding

Brug følgende kontrolliste, hvis du får problemer med hovedtelefonsystemet. Se også Startvejledningen (leveres separat) og Hjælp-vejledningen. Henvend dig til nærmeste Sony-forhandler, hvis et problem ikke kan løses.

Ingen lyd

- Kontroller tilslutningerne mellem processoren og AV-enhederne.
- Hvis det optiske digitale udgangsstik på en digital enhed er tilsluttet til T (OPT) OUT (THROUGH) -stikket på processoren, skal du forbinde det til TV (OPT) IN-stikket på processoren igen.
- Tænd AV-enhederne, der er tilsluttet til processoren, og begynd afspilning igen.
- Tænd for processoren.
- Kontroller, om INPUT-knappen på processoren er indstillet på den enhed, du vil lytte til.
- Hvis du har tilsluttet hovedtelefonstikket af AV-enheden til en af LINE IN (L/R) -stikkene på processoren, skal du hæve lydstyrken på den tilsluttede AV-enhed.
- Tænd for hovedtelefonerne igen.
- Hæv lydstyrken på hovedtelefonerne.
- Oplad hovedtelefonernes batteri. Hvis strømindikatoren stadig er slået fra, efter du har opladet batterierne, skal hovedtelefonerne bringes til en Sony-forhandler.

Ingen lyd (når enheder er tilsluttet til HDMI-stik)

- Brug et HDMI-godkendt kabel. Brug et Sony High Speed HDMI-kabel med kabeltype-logo.
- Du afspiller programmer, der er beskyttet af teknologi til ophavsretsbeskyttelse (HDCP), og som det ikke er tilladt at udsende via digitale stik (SACD, DVD Audio-diske el. lign.).
I så fald skal processoren forbindes med enheden ved hjælp af et analogt lydkabel, så du kan lytte til dem.
- Lydsignalet modtages ikke direkte af processoren.
Tilslut enhederne via HDMI-indgangsstikket på processoren, eller tilslut enheden til OPT/LINE IN-indgangsstikket på processoren.
- Når CONTROL FOR HDMI-kontakten på processoren er sat til MODE1, må lydudgangsindstillingen på TV'et ikke sættes til "TV speaker". For at udsende lyd fra dette system skal du vælge en anden indstilling end "TV speaker".
- Tænd hovedtelefonerne eller processoren igen.

Ingen lyd, ingen video

- Brug et HDMI-godkendt kabel. Brug et Sony High Speed HDMI-kabel med kabeltype-logo.
- Når du skifter lyd fra et TV til en AV-forstærker, eller når du tager hovedtelefonerne på, når lyden udsendes fra et TV, bliver TV-skærmen tom, og lyden slås fra i et øjeblik. Det er ikke en funktionsfejl.
- Sørg for, at processoren er tændt.
Hvis processoren er slukket, virker Pass-Through-funktionen ikke. Derfor modtages video- og lydsignalet fra den tilsluttede enhed ikke i TV'et. Tænd for processoren, eller sæt den i standby.

Der kan ikke høres nogen TV-lyd på systemet.

- I tilfælde af tilslutning type A vist i Startvejledningen
  – Hvis TV'et er kompatibelt med ARC, skal du først indstille processoren på standby, og derefter indstille CONTROL FOR HDMI-kontakten på processoren til "MODE1", og vælge "TV" med INPUT-knappen. Slå derefter Control for HDMI-funktionen og ARC-indstillingen til på TV'et.
  – Hvis dit TV ikke er kompatibelt med ARC, skal du kontrollere forbindelsen for det optiske digitalkabel eller det analoge lydkabel mellem TV'et og processoren. Kontroller også lydudgangsindstillingen på TV'et. Hvis du har tilsluttet dem ved hjælp af et optisk digitalkabel, vil ændring af indstillingen forbedre situationen.
- I tilfælde af tilslutning type B vist i Startvejledningen
  – Kontroller forbindelsen for det optiske digitalkabel eller det analoge lydkabel mellem TV'et og processoren. Kontroller også lydudgangsindstillingen på TV'et.

Der udsendes ingen lyd fra et TV eller en AV-forstærker, der er tilsluttet til HDMI OUT-stikket på processoren.

- Når lyden udsendes fra hovedtelefonerne, udsendes et lydsignal ikke fra HDMI OUT-stikket. Hvis du vil lytte via et TV eller en AV-forstærker, skal systemet sættes i standby.
- Sæt lydudgangsindstillingen til "TV speaker" på TV'et.

Der høres ingen lyd fra den enhed, der er tilsluttet til AV-forstærkeren, på systemet.

- I tilfælde af tilslutning type B vist i Startvejledningen kan du kun høre lyden fra de enheder, der er forbundet til AV-forstærkeren, på AV-forstærkeren eller et TV. Hvis du ønsker at høre dem på dette system, skal du forbinde enheden til processoren ved hjælp af et optisk digitalkabel eller et analogt lydkabel.

CONTROL FOR HDMI-kontakten er indstillet til "MODE1", men lydstyrken i hovedtelefonerne kan ikke justeres fra et TV.

- Lydstyrken i hovedtelefonerne på systemet kan ikke justeres ved hjælp af fjernbetjeningen til et TV. Juster lydstyrken ved hjælp af VOL-knappen på hovedtelefonernes højre hus.

Control for HDMI-funktionen ("BRAVIA" Sync) virker ikke.

- Hvis du ikke bruger en AV-forstærker med processoren, skal du først indstille processoren til standby, og derefter indstille CONTROL FOR HDMI-kontakten til "MODE1". Hvis [Control for HDMI] i menuen for processoren er indstillet til [Off], virker Control for HDMI-funktionen ikke. I tilfælde af "MODE2" er Control for HDMI-funktionen begrænset.

TV'et er tændt, men processoren tænder ikke automatisk.

- CONTROL FOR HDMI-kontakten er indstillet til "MODE2".
- Kontroller lydudgangsindstillingerne på TV'et. Processoren tændes eller slukkes sammen med lydudgangsindstillingerne på TV'et. Hvis der kom lyd fra TV-højttaleren, da du slukkede TV'et sidste gang, vil processoren ikke tændes, selvom du tænder for TV'et.

Strømmen til interlock-funktionen virker ikke.

- Indstil TV'et, så de enheder, der er tilsluttet til TV'et, slås fra automatisk, når TV'et slukkes. Se vejledningen til dit TV for nærmere oplysninger.

Processoren slukker, når du slukker for TV'et.

- Hvis [Control for HDMI] i menuen på processoren er indstillet til [On], virker strømmen til interlock-funktionen. Hvis du slukker for TV'et, går processoren i standby, og dens strømindikator skifter fra grøn til orange.
- Når CONTROL FOR HDMI-kontakten er indstillet til "MODE1", og [HDMI Pass Through] er indstillet til [Auto] på menuen, når TV'et er slukket, deaktiveres HDMI Pass Through -funktionen efter ca. 20 sekunder. For nærmere oplysninger, se Hjælp-vejledningen.

Control for HDMI-funktionen virker ikke korrekt.

- Kontroller HDMI-tilslutningen.
- Opsæt Control for HDMI-funktionen på TV'et. Se vejledningen til dit TV for nærmere oplysninger.
- Sørg for, at den tilsluttede enhed er kompatibel med "BRAVIA" Sync.
- Kontroller Control for HDMI-indstillingerne på den tilsluttede enhed. Se vejledningen til den tilsluttede enhed for nærmere oplysninger.
- Sørg for, at [Control for HDMI] er indstillet til [On] i menuen på processoren.
Når du tilslutter en AV-forstærker til processoren, skal du først indstille processoren på standby, og derefter indstille CONTROL FOR HDMI-kontakten til "MODE2". I Control for HDMI-funktionen kan kun én AV-forstærker eller tilsvarende enhed forbindes til processoren.
- Control for HDMI-indstillingen er ikke blevet ændret, selvom du har ændret CONTROL FOR HDMI-kontaktens position.
Ændring af CONTROL FOR HDMI-kontaktens position påvirkes ikke, når processoren er tændt. Sæt processoren i standby, før du betjener CONTROL FOR HDMI-kontakten.

Forvrænget eller afbrudt lyd (nogle gange med støj)

- Oplad hovedtelefonernes batteri. Hvis strømindikatoren stadig er slået fra efter opladning af batteriet, skal hovedtelefonerne bringes til en Sony-forhandler.
- Sørg for, at der ikke er andre trådløse enheder, som bruger 2,4 GHz eller 5 GHz trådløs frekvensbånd, eller at der ikke kommer nogen elektromagnetiske bølger fra en mikrobølgeovn i nærheden.
- Skift processorens placering.
- Når "ANALOG" er valgt med INPUT-knappen, skal du skifte ATT (LINE IN) -kontakten på processoren til "-8 dB".
- Hvis du tilslutter hovedtelefonstikket på AV-enheden til en af LINE IN (L/R) -stikkene på processoren, skal du hæve lydstyrken på den tilsluttede AV-enhed.
- Prøv andre stillinger for WIRELESS BAND-kontakten.
Når WIRELESS BAND-kontakten er indstillet til "AUTO", og kanalen ændres automatisk, kan lyden blive afskåret i et øjeblik. Det er ikke en funktionsfejl.

Lav lyd

- Når "ANALOG" er valgt med INPUT-knappen, skal du skifte ATT (LINE IN) -kontakten på processoren til "0 dB".
- Hvis du tilslutter hovedtelefonstikket på AV-enheden til en af LINE IN (L/R) -stikkene på processoren, skal du hæve lydstyrken på den tilsluttede AV-enhed.
- Hæv lydstyrken på hovedtelefonerne.

Surroundsound-effekt opnås ikke

- Vælg "CINEMA" eller "GAME" for lydfelttilstand.
- Den lyd, der afspilles, er ikke et multikanalssignal.
- Afhængigt af lydudgangsindstillingen på TV'et eller HDMI-enheden, mikses multikanalssignaler ned til 2-kanals til udsendelse. I så fald skal du ændre indstillingen på enheden, så der udsendes et multikanalssignal.
- Indstil [TV+HP Audio OUT] til [Off] i menuen på processoren.
Hvis den er indstillet til [On], påvirkes lyden fra den enhed, der er tilsluttet til processoren, af TV-specifikationerne. Hvis TV'et har stereohøjttalere, kommer lyden fra den tilsluttede enhed i stereo (2-kanals), den samme som på TV'et, selvom du afspiller multikanals programmer.

MATRIX-indikatoren hverken tændes eller blinker.

- Vælg "CINEMA" eller "GAME" for lydfelttilstand.
- Matrix-dekoderen fungerer muligvis ikke, afhængigt af lydformatet for lydindgangssignalet til processoren. I så fald blinker MATRIX-indikatoren.

Batteriet kan ikke oplades. Opladeindikatoren blinker.

- Kontrollér forbindelserne mellem hovedtelefonerne, micro-USB-kablet og computeren.
- Brug det micro-USB-kabel, der følger med systemet.
- Der er noget galt med det genopladelige batteri. Henvend dig til din nærmeste Sony-forhandler.
- Oplad batteriet ved en temperatur i omgivelserne på mellem 5 °C og 35 °C.

Der udsendes intet signal fra TV (OPT) OUT (THROUGH) -stikket på processoren.

- Forbind processoren til en strømkilde.
- Start afspilning på den optiske digitale enhed, der er forbundet til TV (OPT) IN-stikket.

Der høres bip fra hovedtelefonerne.

- Kontroller hovedtelefonerne, se "Advarselsbip og betjeningslyde" i "Forsigtighedsregler".

Der er ingen lyd, hverken fra TV'et eller hovedtelefonerne

- Indstil [TV+HP Audio Out] til [On] i menuen på processoren. Sæt derefter lydudgangsindstillingen til "TV speaker" på TV'et.

Menuskærmen vises ikke på TV'et.

- Vælg den indgang, som processoren er forbundet til, på TV'et.
Menuskærmen vises kun, når du vælger den indgang, som processoren er forbundet til.
- Kontroller tilslutningen mellem TV'et og processoren.
- På nogle TV'er kan det tage et stykke tid, indtil menuen vises på TV-skærmen.

Suomi

Osien sijainti ja toiminta

MDR-HW700-kuulokkeet (kuva A)

1 **Tunnistusnyppylä (vasemman puolen erottamiseksi)**
Sovita oikea Ⓡ ja vasen Ⓛ kuulokekotelo kunnolla korviisi.

2 **Virtailmaisin**
Tähän ilmaisimeen syttyy vihreä valo, kun virta on kytketty päälle.

3 **I/⏻ (virta) -painike**
Paina painiketta noin 1 sekunnin ajan virran kytkemiseksi kuulokkeisiin tai virran sammuttamiseksi.
Vihje
Virta kytkeytyy kuulokkeisiin, kun laitat ne päähäsi, ja sammuu, kun otat ne pois (automaattinen virrankytkentätoiminto).

4 **-latausilmaisin**
Tähän ilmaisimeen syttyy punainen valo, kun kuulokkeiden lataus on käynnissä.

5 **Mikro-USB-liitäntä (vain akun lataamiseen)**
Kytke toimitettu mikro-USB-kaapeli tähän liitäntään kuulokkeiden lataamiseksi.

6 **MENU/◀ENTER▶ -kytkin**
Paina kytkintä järjestelmän valikon näyttämiseksi prosessoriin liitetyn TV:n ruudulla. Siirrä kytkintä ylös tai alas valikon asetusyksikön valitsemiseksi ja vahvista valinta painamalla sitä. Siirrä sitten kytkintä uudelleen ylös tai alas vaihtoehdon valitsemiseksi.

7 **INPUT-painike**
Voit valita tuloliitännän.

8 **VOL-säädin (äänenvoimakkuus)**
Säätää äänenvoimakkuutta.

9 **EFFECT-painike**
Voit valita äänikentän.

DP-HW700-prosessori (kuva B)

1 **HDMI IN 1/IN 2/IN 3 -liitännät**
Nämä liitännät ovat tuloliitäntöjä HDMI-signaaleille.

2 **HDMI OUT -liitäntä**
Lähettää HDMI-signaaleja. Tämä liitäntä on ARC-yhteensopiva (Audio Return Channel).

3 **TV (OPT) IN/OUT (THROUGH) -liitännät**
Optisten digitaalisten audiosignaalien tulo- tai lähtöliitännät.

4 **LINE IN (L/R) -liitännät**
Nämä liitännät ovat analogisten audiosignaalien tuloliitäntöjä.

5 **DC IN 12V -liitäntä**
Kytke toimitettu verkkolaite tähän liitäntään.

6 **I/⏻ (virta) -painike (virta päälle/valmiustila/sammuttaminen)**
Virta kytkeytyy prosessoriin tai se siirtyy valmiustilaan vuorotellen, kun painat painiketta. Pidä painiketta painettuna 3 sekunnin ajan virran sammuttamiseksi kokonaan prosessorista.

7 **INPUT-painike**
Voit valita tuloliitännän.

8 **EFFECT/▼-painike**
Voit valita äänikentän.
Voit valita valikkoyksikön.

9 **MATRIX/▲ -painike**
Voit valita matriisidekooderin*.
Voit valita valikkoyksikön.
* Voit valita matriisidekooderin, kun äänikenttätilana on "CINEMA" tai "GAME". Matriisidekooderitoiminto laajentaa audiotulosignaaliformaatin jopa 9.1-kanavaiseen surround -formaattiin. Yksityiskohtaisia tietoja on oppaassa.

10 **COMPRESSION/MENU/ENTER-painike**
Voit valita dynamiikka-alueen.
Pidä tätä painiketta painettuna noin 2 sekunnin ajan valikon näyttämiseksi prosessoriin liitetyn TV:n ruudulla. Valikkoa käyttäessäsi paina tätä painiketta valinnan vahvistamiseksi.

11 **COMPRESSION-ilmaisin**
Ilmaisimeen syttyy valo, kun äänenpakkaustoiminto on käytössä.

12 **MATRIX-ilmaisimet**
Valitun matriisidekooderin ilmaisin syttyy (tai vilkkuu).

13 **EFFECT-ilmaisimet**
Valitun äänikenttätilan ilmaisin syttyy.

14 **INPUT-ilmaisimet**
Valitun tuloliitännän ilmaisin syttyy.

15 **2CH/Multi CH -ilmaisimet**
2CH tai Multi CH syttyy tulosignaalin mukaan (stereo vai monikanava).

16 **Virtailmaisin**
Tähän ilmaisimeen syttyy vihreä valo, kun virta kytketään, ja oranssi valo valmiustilassa, ja se sammuu, kun virta sammutetaan.

17 **CONTROL FOR HDMI -kytkin**
Aseta tämä kytkin prosessoriin liitettävien HDMI-laitteiden tyypin mukaiseen asentoon.
Huomautuksia
- Control for HDMI -toiminto on oletusasetuksena pois käytöstä. Control for HDMI -toiminnon käyttämiseksi aseta prosessorin valikosta [Control for HDMI] -asetukseksi [On].
- CONTROL FOR HDMI -kytkimen asennon muuttamisella ei ole vaikutusta, kun virta on kytkettynä prosessoriin. Sammuta virta prosessorista tai aseta se valmiustilaan ennen CONTROL FOR HDMI -kytkimen käyttämistä.

18 **WIRELESS BAND -kytkin**
Valitsee käytettävän taajuusalueen. Kun valitset AUTO-asetuksen, sopivin taajuusalue valitaan automaattisesti (oletusasetus).
Huomautus
Muista valita 2,4 GHz, kun käytät prosessoria ulkona.

19 **ATT (LINE IN) -kytkin**
Aseta tämä kytkin asentoon "0 dB", jos äänenvoimakkuus on liian pieni analogiseen lähtöön.

-valikon käyttö

Voit valita asetuksia tai tarkistaa järjestelmän nykyisen tilan prosessoriin liitetyn TV:n ruudulla näkyvästä valikosta.

Prosessorin valikon käyttäminen (katso myös kuva B)

1. Vaihda tuloliitäntää televisiosta, johon prosessori on liitetty.
2. Paina 10 COMPRESSION/MENU/ENTER -painiketta ja pidä se painettuna niin pitkään, että valikko näkyy TV-ruudulla.
3. Valitse asetus 9 MATRIX/▲- tai 8 EFFECT/▼ -painikkeella ja paina sitten 10 COMPRESSION/MENU/ENTER -painiketta.
4. Valitse haluttu vaihtoehto 9 MATRIX/▲- tai 8 EFFECT/▼ -painikkeella ja paina sitten 10 COMPRESSION/MENU/ENTER -painiketta.

Kuulokkeiden valikon käyttäminen (katso myös kuva A)

1. Vaihda tuloliitäntää televisiosta, johon prosessori on liitetty.
2. Kytke virta kuulokkeisiin ja paina 6 MENU/◀ENTER▶ -kytkintä valikon näyttämiseksi TV-ruudulla.
3. Valitse asetus siirtämällä 6 MENU/◀ENTER▶ -kytkintä ylös tai alas ja paina sitten 6 MENU/◀ENTER▶ -kytkintä.
4. Valitse haluttu vaihtoehto siirtämällä 6 MENU/◀ENTER▶ -kytkintä ylös tai alas ja paina sitten 6 MENU/◀ENTER▶ -kytkintä.

Valikkonäyttö (kuva C)

Asetusyksiköt	Asetus
Exit	Poistuu valikosta
Tila:	Näyttää järjestelmän tilan.
Center Level:	Säätää keskikanavan äänenvoimakkuustason.[1] Vaihdettavissa välillä 0 dB - +8 dB.
LEF Level:	Säätää subwooferin kanavan äänenvoimakkuustason.[1] Vaihdettavissa välillä -6 dB - +6 dB.
A/V Sync:	Voit säätää ääntä, kun kuva ja ääni eivät ole tahdistettuja. Säädettävissä välillä 0 ms - 300 ms.
Dual Mono:	Valitsee kanavan vastaanotettaessa moninkertaista lähetyssignaalia.
TV+HP Audio Out:	Valitsee äänen samanaikaisen lähettämisen TV-kaiuttimeen ja kuulokkeisiin.[2]
Control for HDMI:	Valitsee Control for HDMI -toiminnon.
HDMI Pass Through:	Valitsee HDMI Pass Through -toiminnon.
Front Display Mode:	Valitsee, kuinka prosessorin etunäyttö näytetään.
Tehdasasetuksiin palauttaminen	Palauttaa asetukset.

[1] Tämä yksikkö ei ole näkyvissä, kun EFFECT-asetukseksi on valittu VOICE tai OFF.
[2] Jos asetuksena on [On], aseta TV:n audiolähtöasetukseksi "TV-kaiutin" äänen toistamiseksi samaan aikaan.

Tilanäyttö (kuva D)

Nykyinen tila tulee näkyviin, kun valikkonäytöstä valitaan [Status:].

Yksiköt	Merkitykset
Decode:	Osoittaa audiotulosignaalin audioformaatin.
Audio CH:	Osoittaa audiotulosignaalin kanavakokoonpanon.
Matrix:	Osoittaa valitun matriisidekooderitoiminnon.
Tulo:	Osoittaa valitun tuloliitännän.
Tehoste:	Osoittaa valitun tehostetoiminnon.
Compression:	Ilmoittaa, onko äänenpakkaustoiminto käytössä vai ei.
Center Level:	Ilmoittaa keskikanavan äänenvoimakkuustason.
LEF level:	Ilmoittaa subwooferin kanavan äänenvoimakkuustason.
Langaton:	Ilmoittaa käytetyn langattoman taajuuden.
Kuulokkeet:	Ilmoittaa kuulokkeiden akun jäljellä olevan varauksen (High/Middle/Low).

- Valikko- tai tilanäyttö sulkeutuu automaattisesti, jos mitään toimintoa ei ole yritetty noin 30 sekuntiin.
- Lisätietoja valikosta ja tilayksiköistä on ohjeessa.

HDMI-laitteiden tehokas käyttö

Jos liität prosessorin Sonyn tuotteisiin, jotka tukevat Control for HDMI -toimintoa, voit sammuttaa prosessorin myös, kun sammutat TV:n virran, voit kuunnella TV:n ääntä yksinkertaisesti kytkemällä HDMI-kaapelin, tai prosessorin tuloliitännän voi vaihtaa automaattisesti, kun aloitat toiston prosessoriin liitetyllä laitteella. Control for HDMI -toiminnon käyttämiseksi prosessorissa aseta valikosta [Control for HDMI] -asetukseksi [On].

Vianetsintä

Jos tämän kuulokejärjestelmän käytössä syntyy vaikeuksia, tarkista vian syyn seuraavan tarkistusluettelon avulla. Katso myös pikaohje (toimitetaan erikseen) ja ohje. Jos ongelmia ei saada ratkaistuksi, ota yhteys lähimpään Sonya myyvään liikkeeseen.

Ei ääntä

- Tarkista prosessorin ja AV-laitteiden väliset liitännät.
- Jos digitaalilaitteen optinen digitaalilähtöliitäntä on liitetty prosessorin TV (OPT) OUT (THROUGH) -liitäntään, kytke se takaisin prosessorin TV (OPT) IN -liitäntään.
- Kytke päälle prosessoriin kytketyt AV-laitteet ja käynnistä toisto uudelleen.
- Kytke prosessori päälle.
- Varmista, että prosessorin INPUT-painike on asetettu sen laitteen kohdalle, jota aiot kuunnella.
- Jos olet kytkenyt AV-laitteen kuulokeliitännän jompaankumpaan prosessorin LINE IN (L/R) -liitäntään, lisää liitetyn AV-laitteen äänenvoimakkuutta.
- Kytke kuulokkeet päälle uudelleen.
- Nosta kuulokkeiden äänenvoimakkuutta.
- Lataa kuulokkeiden akku. Jos virtailmaisimeen ei syty valoa akun lataamisen jälkeenkään, vie kuulokkeet jonkin Sonyn jälleenmyyjän tarkistettaviksi.

Ei ääntä (kun laitteet on liitetty HDMI-liitäntöihin)

- Käytä hyväksyttyä HDMI-kaapelia. Käytä Sony High Speed HDMI -kaapelia, jossa on Cable Type -logo.
- Toistat ohjelmia, jotka on suojattu tekijänoikeuksien suojaustekniikalla (HDCP) ja joiden toisto digitaaliliitäntöjen kautta on kielletty (SACD, DVD-audiolevyt jne.).
Tässä tapauksessa liitä prosessori ja laite analogisella audiokaapelilla ja kuuntele.
- Audiosignaalia ei tuoda suoraan prosessoriin.
Liitä laitteet prosessorin HDMI-tuloliitännän kautta tai liitä laite prosessorin OPT/LINE IN -tuloliitäntään.
- Kun prosessorin CONTROL FOR HDMI -kytkin on MODE1-asennossa, TV:n audiolähtöasetuksena ei saa olla "TV:n kaiutin". Äänen toistamiseksi tästä järjestelmästä valitse jokin muu asetus kuin "TV:n kaiutin".
- Kytke virta kuulokkeisiin tai prosessoriin uudelleen.

Ei ääntä, ei kuvaa

- Käytä hyväksyttyä HDMI-kaapelia. Käytä Sony High Speed HDMI -kaapelia, jossa on Cable Type -logo.
- Kun vaihdat äänen TV:stä AV-vahvistimeen tai kun kytket virran kuulokkeisiin, kun ääntä toistetaan TV:stä, TV:n ruutu pimenee ja ääni mykistyy hetkeksi. Tämä ei ole toimintavika.
- Varmista, että prosessori on kytketty päälle.
Jos prosessori on sammutettu, läpivientitoiminto ei toimi. Näin ollen liitetyn laitteen kuva- ja äänisignaalia ei viedä TV:hen. Kytke virta prosessoriin tai aseta se valmiustilaan.

TV:n ääntä ei kuulu järjestelmästä.

- Pikaohjeen kytkentätyypin A tapauksessa
  – Jos TV:si on ARC-yhteensopiva, aseta prosessori ensin valmiustilaan ja siirrä sitten prosessorin CONTROL FOR HDMI -kytkin "MODE1"-asentoon ja valitse "TV" INPUT -painikkeella. Kytke sitten Control for HDMI -toiminto päälle ja TV:n ARC-asetus.
  – Jos TV:si ei ole ARC-yhteensopiva, tarkista TV:n ja prosessorin välisen optisen digitaalikaapelin tai analogisen audiokaapelin kytkentä. Tarkista myös TV:n audiolähtöasetus. Jos olet kytkenyt ne optisella digitaalikaapelilla, asetuksen muuttaminen korjaa tilanteen.
- Pikaohjeen kytkentätyypin B tapauksessa
  – Tarkista TV:n ja prosessorin välisen optisen digitaalikaapelin tai analogisen audiokaapelin kytkentä. Tarkista myös TV:n audiolähtöasetus.

Ääntä ei kuulu prosessorin HDMI OUT -liitäntään kytketystä TV:stä tai AV-vahvistimesta.

- Kun ääni toistetaan kuulokkeista, audiosignaalia ei lähetetä HDMI OUT -liitännästä. Jos haluat kuunnella TV:n tai AV-vahvistimen kautta, aseta järjestelmä valmiustilaan.
- Aseta TV:n audiolähtöasetukseksi "TV:n kaiutin".

AV-vahvistimeen kytketystä laitteesta ei kuulu ääntä järjestelmässä.

- Pikaohjeen kytkentätyypin B tapauksessa kuulet AV-vahvistimeen kytkettyjen laitteiden äänen vain AV-vahvistimesta tai TV:stä. Jos haluat kuunnella ääntä tällä järjestelmällä, kytke laite prosessoriin optisella digitaalikaapelilla tai analogisella audiokaapelilla.

CONTROL FOR HDMI -kytkimen asentona on "MODE1", mutta kuulokkeiden äänenvoimakkuutta ei voi säätää TV:stä.

- Järjestelmän kuulokkeiden äänenvoimakkuutta ei voi säätää TV:n kauko-ohjaimella. Säädä äänenvoimakkuus kuulokkeiden oikeanpuoleisessa kotelossa olevalla VOL-säätimellä.

Control for HDMI -toiminto ("BRAVIA" Sync) ei toimi.

- Jos et käytä AV-vahvistinta prosessorin kanssa, aseta prosessori ensin valmiustilaan ja aseta sitten CONTROL FOR HDMI -kytkin "MODE1"-asentoon. Jos prosessorin valikon [Control for HDMI] -asetuksena on [Off], Control for HDMI -toiminto ei toimi. Asetuksen "MODE2" tapauksessa Control for HDMI -toiminto on rajoitettu.

TV:n virta kytketään, mutta virta ei kytkeydy automaattisesti prosessoriin.

- CONTROL FOR HDMI -kytkimen asentona on "MODE2".
- Tarkista TV:n audiolähtöasetukset. Prosessorin virta kytkeytyy ja sammuu yhdessä TV:n audiolähtöasetusten kanssa. Jos ääntä toistettiin TV:n kaiuttimesta, kun viimeksi sammutit TV:n, virta ei kytkeydy prosessoriin, vaikka kytkisit virran TV:hen.

Järjestelmän virrankatkaisutoiminto ei toimi.

- Aseta TV niin, että TV:hen liitetyt laitteet sammuvat automaattisesti, kun TV sammutetaan. Lisätietoja on TV:n mukana toimitetussa ohjekirjassa.

Prosessori sammuu, kun sammutat TV:n.

- Jos prosessorin valikon [Control for HDMI] -asetuksena on [On], virrankatkaisutoiminto on toiminnassa. Jos sammutat TV:n, prosessori siirtyy valmiustilaan ja sen virtailmaisin muuttuu vihreästä oranssiksi.
- Kun CONTROL FOR HDMI -kytkin on "MODE1"-asennossa ja valikon [HDMI Pass Through] -asetuksena on [Auto], HDMI Pass Through -toiminto poistuu käytöstä noin 20 sekunnin jälkeen, kun TV sammutetaan. Yksityiskohtaisia tietoja on oppaassa.

Control for HDMI -toiminto ei toimi oikein.

- Tarkista HDMI-liitäntä.
- Aseta TV:n Control for HDMI -toiminto. Lisätietoja on TV:n mukana toimitetussa ohjekirjassa.
- Tarkista, että kytketty laite on "BRAVIA" Sync -yhteensopiva.
- Tarkista kytketyn laitteen Control for HDMI -asetukset. Yksityiskohtaisia tietoja on kytketyn laitteen mukana toimitetuissa käyttöohjeissa.
- Tarkista, että prosessorin valikon [Control for HDMI] -asetuksena on [On].
Kun kytket AV-vahvistimen prosessoriin, aseta prosessori ensin valmiustilaan ja siirrä sitten CONTROL FOR HDMI -kytkin "MODE2"-asentoon. Control for HDMI -toiminnossa vain yksi AV-vahvistin tai vastaava laite voidaan kytkeä prosessoriin.
- Control for HDMI -asetusta ei ole vaihdettu, vaikka muutit CONTROL FOR HDMI -kytkimen asentoa.
CONTROL FOR HDMI -kytkimen asennon muuttamisella ei ole vaikutusta, kun virta on kytkettynä prosessoriin. Aseta prosessori valmiustilaan ennen CONTROL FOR HDMI -kytkimen käyttämistä.

Säröytynyt tai katkonainen ääni (toisinaan myös kohinaa)

- Lataa kuulokkeiden akku. Jos virtailmaisimeen ei syty valoa edes akun lataamisen jälkeen, vie kuulokkeet jonkin Sonyn jälleenmyyjän tarkistettaviksi.
- Tarkista, etteivät muut langattomat laitteet käytä 2,4 GHz:n tai 5 GHz:n langatonta taajuusaluetta tai ettei lähellä oleva mikroaaltouuni tuota sähkömagneettisia aaltoja.
- Muuta prosessorin sijaintia.
- Kun "ANALOG" on valittu INPUT-painikkeella, siirrä prosessorin ATT (LINE IN) -kytkin asentoon "-8 dB".
- Jos kytket AV-laitteen kuulokeliitännän jompaankumpaan prosessorin LINE IN (L/R) -liitäntään, lisää liitetyn AV-laitteen äänenvoimakkuutta.
- Kokeile WIRELESS BAND -kytkimen muita asentoja.
Kun WIRELESS BAND -kytkin on "AUTO"-asennossa ja kanava vaihtuu automaattisesti, ääni voi katketa hetkeksi. Tämä ei ole toimintavika.

Hiljainen ääni

- Kun "ANALOG" on valittu INPUT-painikkeella, siirrä prosessorin ATT (LINE IN) -kytkin asentoon "0 dB".
- Jos kytket AV-laitteen kuulokeliitännän jompaankumpaan prosessorin LINE IN (L/R) -liitäntään, lisää liitetyn AV-laitteen äänenvoimakkuutta.
- Nosta kuulokkeiden äänenvoimakkuutta.

Surround-äänitehoste ei toimi

- Valitse äänikenttätilaksi "CINEMA" tai "GAME".
- Toistettava ääni ei ole monikanavasignaali.
- TV:n tai HDMI-laitteen audiolähtöasetuksesta riippuen monikanavaiset signaalit miksataan toistettavaksi 2-kanavaiseksi signaaliksi. Tässä tapauksessa muuta laitteen asetusta niin, että monikanavainen signaali toistetaan.
- Aseta prosessorin valikon [TV+HP Audio OUT] -asetukseksi [Off].
Jos sen asetuksena on [On], TV:n tekniset tiedot vaikuttavat prosessoriin liitetyn laitteen audiolähtöön. Jos TV:ssä on stereokaiuttimet, kytketyn laitteen audiolähdöstä tulee stereofoninen (2 kanavaa), sama kuin TV:n, vaikka toistaisit monikanavaista ohjelmalähdettä.

MATRIX-ilmaisin ei syty tai se vilkkuu.

- Valitse äänikenttätilaksi "CINEMA" tai "GAME".
- Matriisidekooderi ei ehkä toimi riippuen prosessorin audiotulon formaatista. Tässä tapauksessa MATRIX-ilmaisin vilkkuu.

Akkua ei voi ladata; latausilmaisin vilkkuu.

- Tarkista kuulokkeiden, mikro-USB-kaapelin ja tietokoneen väliset liitännät.
- Käytä järjestelmän mukana toimitettua mikro-USB-kaapelia.
- Ladattavassa akussa on jotakin vikaa. Kysy neuvoa lähimmältä Sony-jälleenmyyjältä.
- Lataa akku paikassa, jonka lämpötila on 5 - 35 °C.

Signaalia ei toisteta prosessorin TV (OPT) OUT (THROUGH) -liitännästä.

- Kytke prosessori virtalähteeseen.
- Käynnistä toisto TV (OPT) IN -liitäntään kytketystä optisesta digitaalilaitteesta.

Kuulokkeista kuuluu piippauksia.

- Tarkista kuulokkeet, katso osion "Yleisiä käyttöohjeita" kohta "Varoitusäänimerkit ja toimintaäänimerkit".

Ääntä ei kuulu TV:stä tai kuulokkeista

- Aseta prosessorin valikon [TV+HP Audio Out] -asetukseksi [On]. Aseta sitten TV:n audiolähtöasetukseksi "TV:n kaiutin".

Valikon näyttö ei ilmesty TV:hen.

- Valitse tuloliitäntä, johon prosessori on kytketty TV:ssä.
Valikon näyttö näkyy vain, jos valitset tuloliitännän, johon prosessori on kytketty.
- Tarkista TV:n ja prosessorin väliset liitännät.
- Joissakin televisioissa voi kestää hetken, ennen kuin valikko näkyy TV-ruudulla.