SONY

4-473-313-**01**(1)
(EE-LV-LT)

Kinnitusadapter
Stiprinājuma adapteris
Montavimo adapteris

Kasutusjuhend
Lietošanas instrukcijas
Naudojimo instrukcija

E-mount

© 2013 Sony Corporation

http://www.sony.net/

LA-EA4

4473313010

- Uusimat teavet ühilduvate objektiivide kohta leiate järgmiselt veebisaidilt, kohalikult Sony edasimüüjalt või volitatud Sony hoolduskohast.
- Visjaunāko informāciju par saderīgiem objektīviem skatiet tālāk norādītajā tīmekļa vietnē vai lūdziet to Sony izplatītājam vai vietējā pilnvarotā Sony servisa centrā.
- Norėdami gauti naujausios informacijos apie suderinamus objektyvus apsilankykite toliau nurodytoje svetainėje arba kreipkitės į „Sony" pardavėją arba vietinį įgaliotąjį „Sony" techninės priežiūros centrą.

http://www.sony.net/SonyInfo/Support/

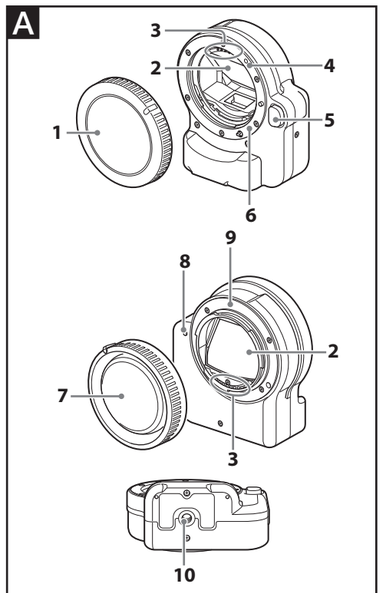

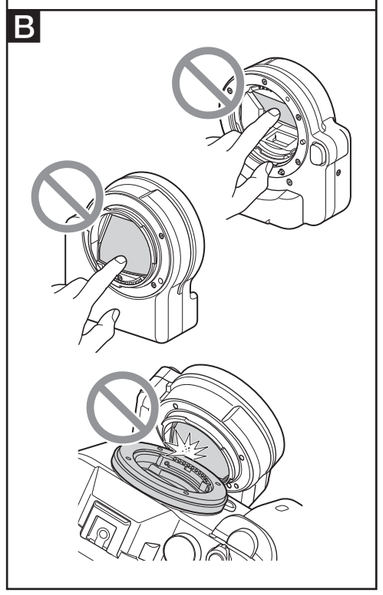

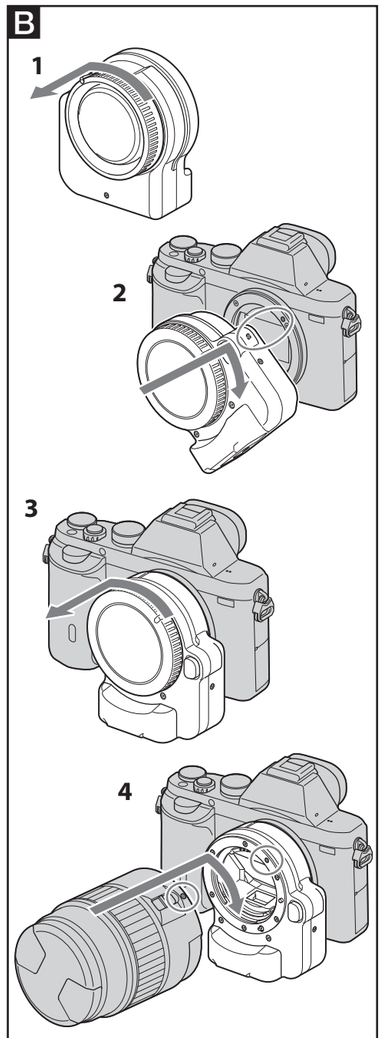

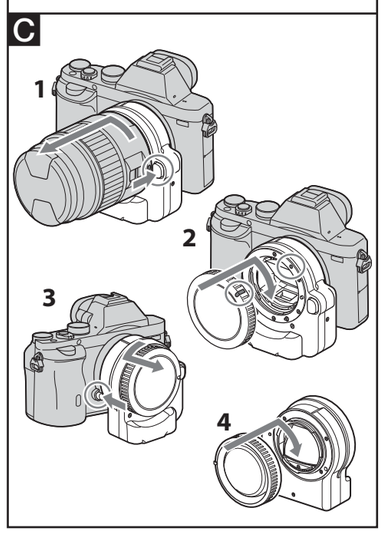

Eesti

HOIATUS

Elektrilööginõõ- või tuleohu vähendamiseks ärge järke seadet vihma või niiskuse kätte.

Euroopas asuvad kliendid

Vanade elektri- ja elektroonikaseadmete kõrvaldamine (kehtib Euroopa Liidus ja muudes Euroopa riikides, kus kasutatakse prügisortimissüsteeme)

See sümbol tootel või selle pakendil näitab, et seda toodet ei tohi olmejäätmena käidelda. See tuleb viia spetsiaalsesse kogumispunkti, kus see taastöödeldakse elektri- ja elektroonikaseadmetele kohaselt. Tagades toote reeglitepärase utiliseerimise, aitate ära hoida võimalikke keskkonda ja tervist mõjutavaid negatiivseid tagajärgi, mis selle toote ebakorrektse käitlemise tõttu võivad tekkida. Materjalide taastöötlemine aitab säästa loodusressursse. Lisateavet selle toote ümbertöötlemise kohta saate kohalikust ametiasutusest, prügikoristusettevõttest või kauplusest, kust toote ostsite.

Teade EL-i direktiive rakendavates riikides elavatele klientidele

Tootja: Sony Corporation, 1-7-1 Konan Minato-ku Tokyo, 108-0075 Jaapan
Toote vastavus EL-is: Sony Deutschland GmbH, Hedelfinger Strasse 61, 70327 Stuttgart, Saksamaa

Kinnitusadapter LA-EA4 (edaspidi „seade") on adapter E-kinnitusega Sony vahetatavate objektiividega digitaalkaamerale ja vahetatavate objektiividega digitaalsele HD-videokaamerale (edaspidi „kaamera"). Selle seadmega saate ühendada A-kinnitusega α-objektiivi (edaspidi „objektiiv").

Märkused kasutamise kohta

- Enne kasutamist veenduge, et kaamera püsivara on värskendatud uusimale versioonile.
- See seade on vastupidav tolmule ja veepritsmetele. Sellegipoolest ei tagata, et vesi või tolm seadmesse ei satu.
- Ärge kasutage puhurit, et vältida seadme kahjustamist.
- Ärge käsitsege seadet jõuga, võtke seda lahti, teisendage ega põrutage (nt seadmele löömine, selle pillamine või sellele astumine). Olge eriti ettevaatlik objektiivi käsitsemisel.
- Olge ettevaatlik, et seade ühendamisel ja kasutamisel põrutada ei saaks.
- Ärge vahetage objektiive tolmuses või mustas kohas.
- Ärge puudutage objektiivi kontaktpindu. Objektiivi kontaktpindadele sattuv mustus võib häirida objektiivi ja kaamera vaheliste signaalide saatmist ja vastuvõttu, põhjustades tõrkeid kaamera töös.
- Kui kasutate ühte alltoodud objektiividest, toetage objektiivi statiivi või muu tarvikuga, et vältida seadme liigset koormamist.
  70-200 mm F2.8 G (SAL70200G)
  70-200 mm F2.8 G SSM II (SAL70200G2)
  70-400 mm F4-5.6 G SSM (SAL70400G)
  70-400 mm F4-5.6 G SSM II (SAL70400G2)
  300 mm F2.8 G (SAL300F28G)
  300 mm F2.8 G SSM II (SAL300F28G2)
  500 mm F4 G SSM (SAL500F40G)
- Kui ühendate seadmega statiivi, kasutage kuni 5,5 mm pikkuse kruviga statiivi. Kui kruvi on pikem kui 5,5 mm, ei kinnitu statiiv kindlalt ja võib seadet kahjustada.
- Seadet kandes kinnitage korpuse- ja objektiivi tagakate ning pange seade kandekotti.
- Ühendatud objektiiviga kaamerat kandes hoidke nii kaamerat kui ka objektiivi.

Seadme hoiustamine

- Kinnitage seadmele alati korpuse- ja objektiivi tagakate.
- Hallituse vältimiseks ärge hoidke seadet kaua väga niiskes kohas.

Kondensatsioon

- Kui viite seadme külmast kohast sooja, võib sellele tekkida kondensaat. Selle vältimiseks pange seade esmalt kilekotti või muusse sarnasesse ümbrisesse ja seejärel viige sooja kohta. Kui õhutemperatuur kotis jõuab välise õhutemperatuurini, võtke seade välja.

Seadme puhastamine

- Ärge kasutage seadme puhastamiseks orgaanilist lahust, nagu näiteks vedeldi või bensiin.

A Detailide tutvustus

1. Korpuse kate
2. Läbipaistev peegel*
3. Objektiivi kontaktpinnad*
4. Kinnitustähis (A-kinnitus) (oranž)
5. Objektiivi vabastusnupp
6. A-kinnitus
7. Objektiivi tagakate
8. Kinnitustähis (E-kinnitus) (valge)
9. A-kinnitus
10. Statiivi kruviauk

* Ärge puudutage objektiivi kontaktpindu esi- ja tagakinnitusel ega läbipaistvat peeglit.

B Kinnitusadapteri kinnitamine

Märkused kinnitamise ja eemaldamise kohta

- Lülitage kaamera toide välja.
- Seadet kinnitades või eemaldades ärge sisestage seadet või objektiivi viltuselt. Ärge ka puudutage ega põrutage läbipaistvat peeglit.
- Ärge puudutage läbipaistvat peeglit ega seadme sisepinda. Kui seadmes või läbipaistval peeglil on mustust, eemaldage see ettevaatlikult pintsli või pehme harjaga.
- Pöörake seadet või objektiivi päripäeva, kuni see kinnitub.

C Kinnitusadapteri eemaldamine

Märkused

- Hoidke objektiivi vabastusnuppu all, kuni seade kaamera kinnituselt eraldub või objektiiv seadme kinnituselt eraldub.

Märkused pildistamise kohta

- Ärge kinnitage seadme ja objektiivi vahele muid tarvikuid (nt teleobjektiivi teisendustarvik vms).
- Objektiivist olenevalt võib tegelik kaugus objektiivi kauguseskaalast mõnevõrra erineda.
- Selle seadmega pildistades võib vähim fookuskaugus suureneda.
- Teravustamisrežiimi lülitiga objektiivi (automaatse teravustamise (AF-režiimi) ja käsitsi teravustamise (MF-režiimi) vahetamiseks) kasutades järgitakse objektiivil oleva lülitiga valitud seadet.
- Kui seade on ühendatud, muutub LCD-ekraanil olev AF-ala kuva.
- Kui pildistate MF-režiimis (käsitsi teravustamine), vaadake teravustamiseks LCD-ekraani või pildiotsikut.
- Kaamera peab olema seadmega ühilduv.
- A-kinnitusega objektiivi kasutades AF-tuli ei sütti.
- Filmi salvestamisel võidakse salvestada ka kaamera või objektiivi töö müra või piiksud.

Tehnilised andmed

Kaadri suurus	Täiskaadri suurus 35 mm /APS-C formaat
Mõõtmed (ligikaudsed)	78,5 mm × 86,5 mm × 44,5 mm (l/k/s) (3 1/8" × 3 1/2" × 1 3/4") (v.a väljaulatuvad osad)
Kaal	Ligikaudu 160 g (5,6 oz)
Komplektis olevad esemed	Kinnitusadapter (1), korpuse kate (1), objektiivi tagakate (1), kandekott (1), trükistekomplekt

Seadme disaini ja tehnilisi andmeid võidakse ette teatamata muuta.

α on Sony Corporationi kaubamärk.

Latviski

BRĪDINĀJUMS

Lai samazinātu aizdegšanās vai elektrošoka risku, nepakļaujiet šo ierīci lietus vai mitruma iedarbībai.

Eiropas klientiem

Atbrīvošanās no vecām elektriskām un elektroniskām iekārtām (attiecas uz Eiropas Savienību un citām Eiropas valstīm ar atsevišķu savākšanas sistēmu)

Šis apzīmējums uz produkta vai tā iepakojuma norāda, ka ar šo produktu nedrīkst rīkoties kā ar mājsaimniecības atkritumiem. Tā vietā tas ir jānodod atbilstošā savākšanas vietā elektrisko un elektronisko iekārtu pārstrādei. Nodrošinot pareizu atbrīvošanos no šī produkta, palīdzēsit nepieļaut iespējamo negatīvo ietekmi uz apkārtējo vidi un cilvēku veselību, ko varētu izraisīt neatbilstoša šī produkta atkritumu apstrāde. Materiālu pārstrāde palīdzēs taupīt dabas resursus. Lai iegūtu detalizētāku informāciju par šī produkta pārstrādi, sazinieties ar vietējo pašvaldību, mājsaimniecības atkritumu apsaimniekotāju vai veikalu, kurā iegādājāties šo produktu.

Piezīme klientiem valstīs, kuras piemēro ES direktīvas

Ražotājs: Sony Corporation, 1-7-1 Konan Minato-ku Tokyo, 108-0075, Japāna
Informācija par atbilstību ES produktiem: Sony Deutschland GmbH, Hedelfinger Strasse 61, 70327 Stuttgart, Vācija

Stiprinājuma adapteris LA-EA4 (tālāk tiek norādīts kā "šī ierīce") ir adapteris Sony maināmo objektīvu digitālajai kamerai un maināmo objektīvu digitālajam HD video kameras ierakstītājam ar E tipa stiprinājumu (tālāk tiek norādīti kā "kamera"). Izmantojiet šo ierīci, pievienojot α objektīvu ar A tipa stiprinājumu (tālāk tiek norādīts kā "objektīvs").

Piezīmes par lietošanu

- Pirms lietošanas pārliecinieties, vai kameras aparātprogrammatūra ir atjaunināta līdz jaunākajai versijai.
- Šī ierīce ir putekļu un ūdens droša. Tomēr netiek garantēts, ka putekļi vai ūdens nenokļūs šajā ierīcē.
- Neizmantojiet spiediena smidzinātāju, citādi šo ierīci var sabojāt.
- Nepieļaujiet skarbu apiešanos, izjaukšanu vai modificēšanu un nepakļaujiet šo ierīci fiziskiem triecieniem vai spēka iedarbībai, piemēram, dauzīšanai ar āmuru, krišanai vai uzkāpšanai. Ievērojiet īpašu uzmanību attiecībā pret objektīvu.
- Uzmanieties, lai šo ierīci pievienojot un izmantojot nepakļautu mehāniskiem triecieniem.
- Izvairieties no objektīva mainīšanas putekļainās un netīrās vietās.
- Neaiztieciet objektīva kontaktus. Jebkādi netīrumi uz objektīva kontaktiem var traucēt signālu nosūtīšanu un saņemšanu starp objektīvu un kameru, izraisot darbības kļūmi.
- Izmantojot kādu no tālāk norādītajiem objektīviem, lietojiet tam trijkāji vai ko tamlīdzīgu, lai izvairītos no šīs ierīces nospriegošanas.
  70-200mm F2.8 G (SAL70200G)
  70-200mm F2.8 G SSM II (SAL70200G2)
  70-400mm F4-5.6 G SSM (SAL70400G)
  70-400mm F4-5.6 G SSM II (SAL70400G2)
  300mm F2.8 G (SAL300F28G)
  300mm F2.8 G SSM II (SAL300F28G2)
  500mm F4 G SSM (SAL500F40G)
- Pievienojot šai ierīcei trijkāji, izmantojiet tādu, kura skrūve nav garāka par 5,5 mm. Ja skrūve ir garāka par 5,5 mm, tā netiks stingri pievilkta un var sabojāt šo ierīci.
- Pārnēsājot šo ierīci, uzlieciet korpusa vāciņu un objektīva aizmugures vāciņu, kā arī ievietojiet to somiņā pārnēsāšanai.
- Kad nesat kameru ar pievienotu objektīvu, turiet gan kameru, gan objektīvu.

Šīs ierīces uzglabāšana

- Šai ierīcei vienmēr uzlieciet korpusa vāciņu un objektīva aizmugures vāciņu.
- Lai nepieļautu deformēšanos, šo ierīci neatstājiet uz ilgu laiku ļoti mitrā vietā.

Kondensācija

- Ja šo ierīci no aukstas vietas ienesat uzreiz siltā vietā, uz tās var veidoties kondensācija. Lai no tā izvairītos, vispirms šo ierīci ievietojiet plastmasas maisiņā vai līdzīgā vietā un pēc tam ienesiet siltajā vietā. Kad gaisa temperatūra maisiņā sasniedz apkārtējās vides temperatūru, izņemiet šo ierīci.

Šīs ierīces tīrīšana

- Šīs ierīces tīrīšanai nelietojiet nekādus organiskos šķīdinātājus, piemēram, atšķaidītāju vai benzīnu.

A Daļu identificēšana

1. Korpusa vāciņš
2. Caurspīdīgs spogulis*
3. Objektīva kontakti*
4. Stiprinājuma atzīme (A tipa stiprinājums) (oranža)
5. Objektīva atbrīvošanas poga
6. A tipa stiprinājums
7. Objektīva aizmugures vāciņš
8. Stiprinājuma atzīme (E tipa stiprinājums) (balta)
9. E tipa stiprinājums
10. Trijkāja skrūves atvere

* Neaiztieciet ar rokām objektīva kontaktus uz priekšējā un aizmugures stiprinājuma un caurspīdīgo spoguli.

B Stiprinājuma adaptera pievienošana

Piezīmes par pievienošanu un noņemšanu

- Kameras barošanu iestatiet pozīcijā OFF.
- Pievienojot un noņemot šo ierīci, neievietojiet to vai objektīvu slīpi. Turklāt neaiztieciet caurspīdīgo spoguli un nepiesitiet tam.
- Neaiztieciet caurspīdīgo spoguli un šīs ierīces iekšpusi. Ja caurspīdīgā spoguļa vai šīs ierīces iekšpusē ir kādi netīrumi, uzmanīgi tos noņemiet ar otiņu ar gaisa pūtēju.
- Pagrieziet šo ierīci vai objektīvu pulksteņrādītāju kustības virzienā, līdz tie fiksējas savā vietā.

C Stiprinājuma adaptera noņemšana

Piezīmes

- Turiet nospiestu objektīva atbrīvošanas pogu, līdzi šī ierīce tiek noņemta no kameras stiprinājuma vai objektīvs tiek noņemts no šīs ierīces stiprinājuma.

Piezīmes par uzņemšanu

- Nepievienojiet neko (telefotografēšanas pārveidotāju u.tml.) starp šo ierīci un objektīvu.
- Atkarībā no objektīva faktiskais attālums var mazliet atšķirties no objektīva attāluma skalas.
- Uzņemot ar šo ierīci, var palielināties minimālais fokusa attālums.
- Izmantojot objektīvu ar fokusa režīma slēdzi (pārslēgšanai starp AF (Automātiskais fokuss) un MF (Manuālais fokuss)), slēdzim uz objektīva ir prioritāte.
- Ja šī ierīce ir pievienota, mainās AF apgabala attēlojums LCD monitorā.
- Uzņemot režīmā MF (Manuālais fokuss), regulējiet fokusu, skatoties LCD monitorā vai skatu meklētājā.
- Jūsu kamerai ir jābūt saderīgai ar šo ierīci.
- Ja izmantojat A tipa stiprinājuma objektīvu, AF apgaismojums netiek iedegts.
- Ierakstot filmu, iespējams, tiks ierakstīta kameras vai objektīva darbības skaņa vai skaņas signāli.

Specifikācijas

Uzņemšanas ekrāna formāts	35 mm FULL FRAME formāts/ APS-C formāts
Izmēri (aptuveni)	78,5 mm×86,5 mm×44,5 mm (p/a/d) (3 1/8 collas×3 1/2 collas×1 3/4 collas) (bez izvirzītajām daļām)
Masa	Aptuveni 160 g (5,6 unces)
Iekļautie priekšmeti	Stiprinājuma adapteris (1), korpusa vāciņš (1), Objektīva aizmugures vāciņš (1), somiņa pārnēsāšanai (1), drukātas dokumentācijas komplekts

Dizains un specifikācijas var mainīties bez brīdinājuma.

α ir Sony Corporation preču zīme.

Lietuvių

ĮSPĖJIMAS

Kad išvengtumėte gaisro arba elektros smūgio, saugokite įrenginį nuo lietaus arba drėgmės.

Europos klientams

Senos elektrinės ir elektroninės įrangos išmetimas (taikoma Europos Sąjungoje ir kitose Europos šalyse, kuriose yra atskiros surinkimo sistemos)

Šis ant gaminio ar jo pakuotės esantis simbolis reiškia, kad gaminio negalima išmesti kaip buitinių atliekų. Jį reikia atiduoti į elektros ir elektroninės įrangos surinkimo punktą, kad vėliau būtų perdirbtas. Tinkamai išmesdami gaminį saugote aplinką ir žmonių sveikatą. Perdirbant medžiagas tausojami gamtiniai ištekliai. Jei reikia išsamesnės informacijos apie šio gaminio perdirbimą, kreipkitės į vietos valdžios instituciją, buitinių atliekų šalinimo tarnybą arba į parduotuvės, kurioje įsigijote šį gaminį, darbuotoją.

Pastaba klientams iš šalių, kuriose taikomos ES direktyvos

Gamintojas: „Sony Corporation", 1-7-1 Konan Minato-ku Tokyo, 108-0075 Japan
Padalinys, atsakingas už gaminio atitiktį ES reikalavimams: Sony Deutschland GmbH, Hedelfinger Strasse 61, 70327 Stuttgart, Germany

Montavimo adapteris LA-EA4 (toliau – šis įrenginys) yra adapteris, skirtas „Sony" keičiamųjų objektyvų skaitmeniniam fotoaparatui ir keičiamųjų objektyvų skaitmeninei HD vaizdo kamerai su „E-mount" (toliau – fotoaparatas). Naudokite šį įrenginį uždėdami α objektyvą su „A-mount" (toliau – objektyvas).

Pastabos dėl naudojimo

- Prieš naudodami įsitikinkite, kad fotoaparato mikroprograminė įranga yra atnaujinta į naujausią versiją.
- Šis įrenginys yra atsparus dulkėms ir vandeniui. Tačiau negarantuojama, kad dulkių arba vandens nepateks į įrenginį.
- Nenaudokite purškiančiosios orpūtės, nes ji gali sugadinti šį įrenginį.
- Neardykite, nemodifikuokite įrenginio, venkite fizinio poveikio, pvz., jo netrankykite, nemėtykite ir ant jo nelipkite. Itin atidžiai elkitės su objektyvu.
- Uždėdami arba naudodami šį įrenginį saugokite jį nuo mechaninio poveikio.
- Objektyvo nekeiskite dulkėtose ir nešvariose vietose.
- Nelieskite objektyvo kontaktų. Bet kokie nešvarumai ant objektyvo kontaktų gali trukdyti objektyvui ir fotoaparatui siųsti ir gauti signalus.
- Naudodami vieną iš toliau nurodytų objektyvų, objektyvui prilaikyti naudokite trikojį ir pan., kad visa apkrova netektų šiam įrenginiui.
  70-200mm F2.8 G (SAL70200G)
  70-200mm F2.8 G SSM II (SAL70200G2)
  70-400mm F4-5.6 G SSM (SAL70400G)
  70-400mm F4-5.6 G SSM II (SAL70400G2)
  300mm F2.8 G (SAL300F28G)
  300mm F2.8 G SSM II (SAL300F28G2)
  500mm F4 G SSM (SAL500F40G)
- Pritvirtindami trikojį prie šio įrenginio, naudokite trikojį, kurio varžto ilgis 5,5 mm arba trumpesnis. Jeigu varžtas yra ilgesnis nei 5,5 mm, jis tvirtai neprisiverš prie įrenginio ir gali jį pažeisti.
- Kai nešatė šį įrenginį, uždėkite korpuso dangtelį ir užpakalinį objektyvo dangtelį ir įdėkite jį į nešiojimo dėklą.
- Kai nešate fotoaparatą su uždėtu objektyvu, prilaikykite ir fotoaparatą, ir objektyvą.

Įrenginio laikymas

- Visada uždėkite šio įrenginio korpuso dangtelį ir užpakalinį objektyvo dangtelį.
- Kad nepelytų, nelaikykite šio įrenginio ilgai labai drėgnoje vietoje.

Kondensavimasis

- Jeigu šį įrenginį pernešite tiesiai iš šaltos vietos į šiltą, ant jo gali susidaryti kondensatas. Kad taip nenutiktų, įdėkite šį įrenginį į plastikinį maišelį ir pan., tada perneškite jį į šiltą vietą. Kai oro temperatūra maišelio viduje pasieks aplinkos temperatūrą, išimkite šį įrenginį iš maišelio.

Įrenginio valymas

- Įrenginiui valyti nenaudokite jokių organinių tirpiklių, pvz., skiediklio ar benzino.

A Dalys

1...Korpuso dangtelis
2...Permatomas veidrodis*
3...Objektyvo kontaktai*
4...Tvirtinimo žymė („A-mount") (oranžinė)
5...Objektyvo atleidimo mygtukas
6...„A-mount"
7...Užpakalinis objektyvo dangtelis
8...Tvirtinimo žymė („E-mount") (balta)
9...„E-mount"
10...Trikojo varžto anga

* Tiesiogiai nelieskite objektyvo kontaktų, esančių ant priekinės arba užpakalinės jungties, arba permatomo veidrodžio.

B Montavimo adapterio prijungimas

Pastabos dėl prijungimo ir atjungimo

- Nustatykite fotoaparato maitinimo jungiklį į padėtį OFF.
- Norėdami uždėti arba nuimti šį įrenginį, neįstatykite šio įrenginio arba objektyvo kampu. Taip pat nelieskite ir nespaudinėkite permatomo veidrodžio arba šio įrenginio vidaus.
- Nelieskite permatomo veidrodžio ir šio įrenginio vidaus. Jeigu ant permatomo veidrodžio arba šio įrenginio viduje yra nešvarumų, nuvalykite juos naudodami pučiamąjį šepetėlį.
- Sukite šį įrenginį arba objektyvą pagal laikrodžio rodyklę, kol jis užsifiksuos.

C Montavimo adapterio nuėmimas

Pastabos

- Laikykite nuspaudę objektyvo atleidimo mygtuką, kol fotoaparato laikiklis atleis įrenginį arba kol įrenginio laikiklis atleis objektyvą.

Pastabos dėl fotografavimo

- Neprijunkite nieko (telekeitiklio ir pan.) tarp šio įrenginio ir objektyvo.
- Atsižvelgiant į objektyvą, tikrasis atstumas gali šiek tiek skirtis nuo objektyvo atstumo skalės.
- Fotografuojant šiuo įrenginiu, minimalus fokusavimo atstumas gali padidėti.
- Naudojant objektyvą su fokusavimo režimo jungikliu (skirtu perjungti AF (automatinis fokusavimas) ir MF (neautomatinis fokusavimas)), šiam jungikliui ant objektyvo teikiama pirmenybė.
- Kai šis įrenginys prijungiamas, LCD monitoriuje pasikeičia AF srities ekranas.
- Fotografuodami režimu MF (rankinis fokusavimas), norėdami sufokusuoti žiūrėkite į LCD monitorių arba vaizdo ieškiklį.
- Fotoaparatas turi būti suderinamas su šiuo įrenginiu.
- Naudojant „A-mount" objektyvą, AF lemputė neužsidega.
- Įrašant filmą gali būti įrašytas fotoaparato arba objektyvo veikimo garsas arba pypsėjimas.

Specifikacijos

Fotografavimo ekrano dydis	35 mm VISO KADRO dydis/ APS-C dydis
Matmenys (apytiksl.)	78,5 mm × 86,5 mm × 44,5 mm (pl. / aukš. / gyl.) (3 1/8 col. × 3 1/2 col. × 1 3/4 col.) (neįskaitant išsikišusių dalių)
Masė	Apytiksl. 160 g (5,6 unc.)
Komplektuojami elementai	Montavimo adapteris (1), korpuso dangtelis (1), užpakalinis objektyvo dangtelis (1), nešiojimo dėklas (1), Spausdintų dokumentų rinkinys

Gamintojas pasilieka teisę iš anksto neperspėjęs keisti dizainą ir specifikacijas.

α yra „Sony Corporation" prekių ženklas.